Mini Preston II

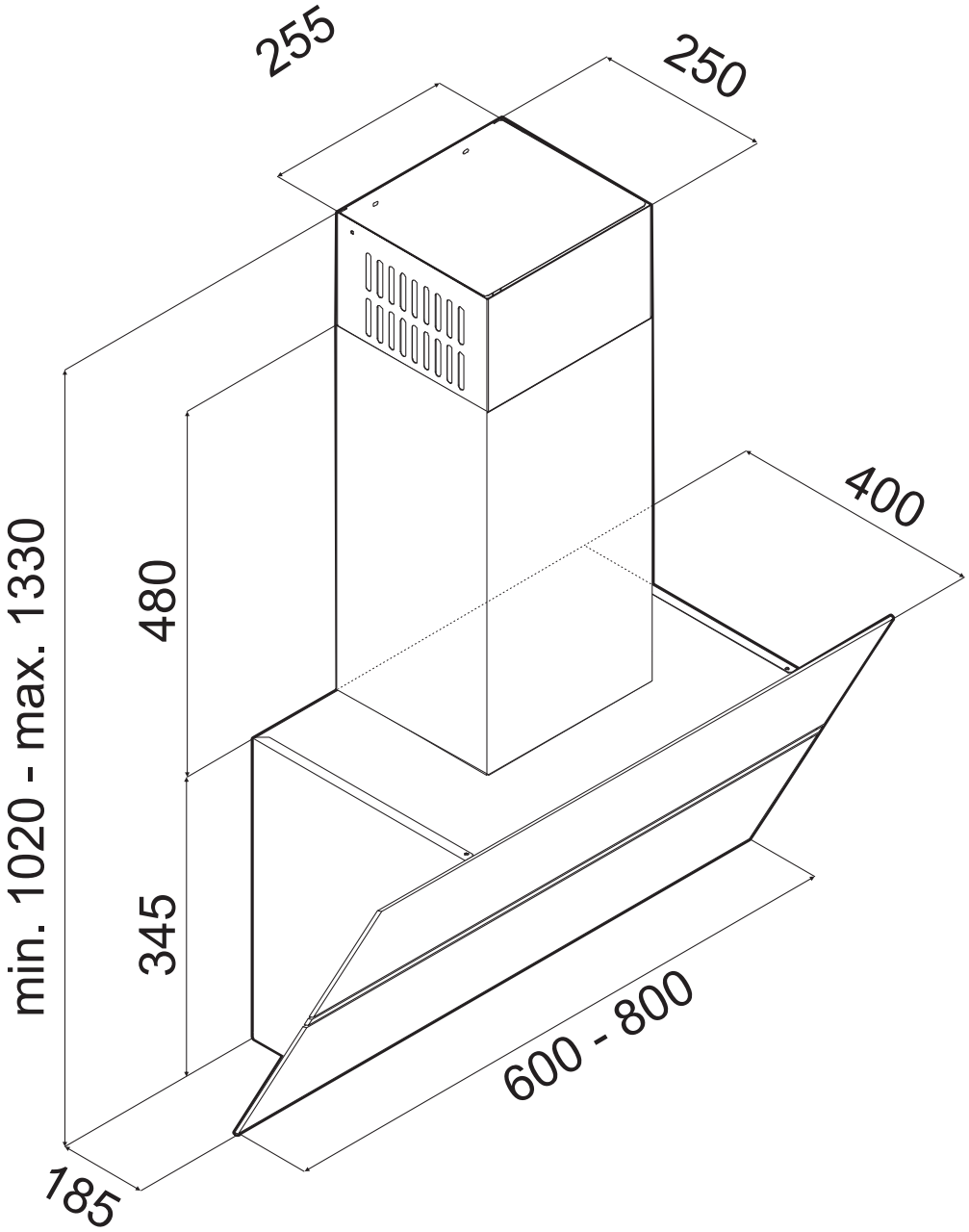

Revisionsdato: 15102019