Husqvarna VIKING®

Käyttöohje

Emerald 122/118/116

KEEPING THE WORLD SEWING™

TURVAOHJEET

Tämä kotiompelukone on standardin IEC/EN 60335-2-28 mukainen.

Sähkökytkentä

Tätä ompelukonetta on käytettävä pohjalevyssä ilmoitetun jännitteen mukaisesti.

Turvaohjeita

- Tämä ompelukone ei sovellu lasten eikä sellaisten henkilöiden käyttöön, joilla on merkittäviä fyysisiä tai henkisiä rajoituksia tai riittämättömät tiedot elektroniikkalaitteiden käytöstä, ellei paikalla ole niiden käyttöön perehtynyttä ja vastuullista henkilöä ja ellei ompelukoneen käytöstä ole annettu heille riittävää opastusta.
- Kaikissa olosuhteissa on valvottava, etteivät lapset pääse käyttämään ompelukonetta leluna.
- Älä jätä ompelukoneen virtajohtoa päälle säilytyksen ajaksi.
- Irrota ompelukone virtalähteestä käytön jälkeen sekä puhdistuksen ajaksi.
- Sammuta virta pääkytkimestä (”0”) työskennnellesäsi neula-alueella, esim. neulan vaihto, puolan asettaminen, paininjalan vaihto jne.
- Älä käytä ompelukonetta, jos virtajohto tai pistoke on vahingoittunut.
- Älä vie sormiasi liikkuvien osien lähelle. Varo erityisesti neulaa.
- Ompelukonetta saa käyttää vain käyttöohjeessa kuvatulla tavalla. Käytä ainoastaan valmistajan suosittelemia lisätarvikkeita.
- Kytke virta pois lampun vaihdon ajaksi. Käytä vain tähän ompelukoneeseen tarkoitettuja lamppuja (jännite ja watti).

Tämä tuote on hävitettävä turvallisesti kansallisen, sähkölaitteiden kierrätykseen liittyvän lainsäädännön mukaisesti. Voitte tarvittaessa kysyä lisäteitoja jälleenmyyjältä.

Sisällys

Yleiskuva....2
Lisätaso....3
Vapaavarsi....3
Vakiovarusteet ja säilytys....4

Ompelun aloittaminen 5-20

Kytkeminen sähköverkkoon....5
Ompelunopeuden säätäminen....6
Neulastop....6
Ompeluopastaulukko....7
Taaksesyöttövipu....8
Paininjalan puristuksen säädin....8
Syöttäjän laskeminen....8
Paininjalan nostaminen ja laskeminen....9
Paininjalan vaihtaminen....9
Neulan vaihtaminen....10
Lankarullan asettaminen lankatappiin....11
Puolan irrottaminen....11
Puolaaminen....12
Puolan asettaminen....13
Koneen langoittaminen....14
Langoitin....15
Alalangan nostaminen....16
Ompeleet....17
Ompeleen valinta....18
Tikin pituus....18
Jousto-ompeleen tasapainottaminen....19
Ommelleveys....19
Neulan asemat....19
Langankireyden tasapainottaminen....20

Perusompelu 21-23

Suoraompelu....21
Ompelun lopettaminen....22
Pistolevyn ohjaimet....23
Kääntyminen....23

Hyötyompeleet 24-38

Siksak....24
Kolmiaskelsiksak....24
Saumaaminen....24
Vahvistettu suoraommel....25
Napin ompelu....25
Automaattinen napinläpi....26
Nyörivahvisteinen napinläpi....30
Manuaalinen napinläpi....31
Vetoketjun ompelu....33
Piilo-ommel....37
Luistojalka H....38
Tikkausohjain....38

Paininjalat (vain malli 122) 38-39

Läpinäkyvä jalka B....38
Poimutusjalka....39
1/4” tilkkutyöjalka....39

Huolto 40-42

Sukkulan ja syöttäjän puhdistaminen....40
Puolakotelon asettaminen....41
Lampun vaihtaminen....41
Missä vika?....42

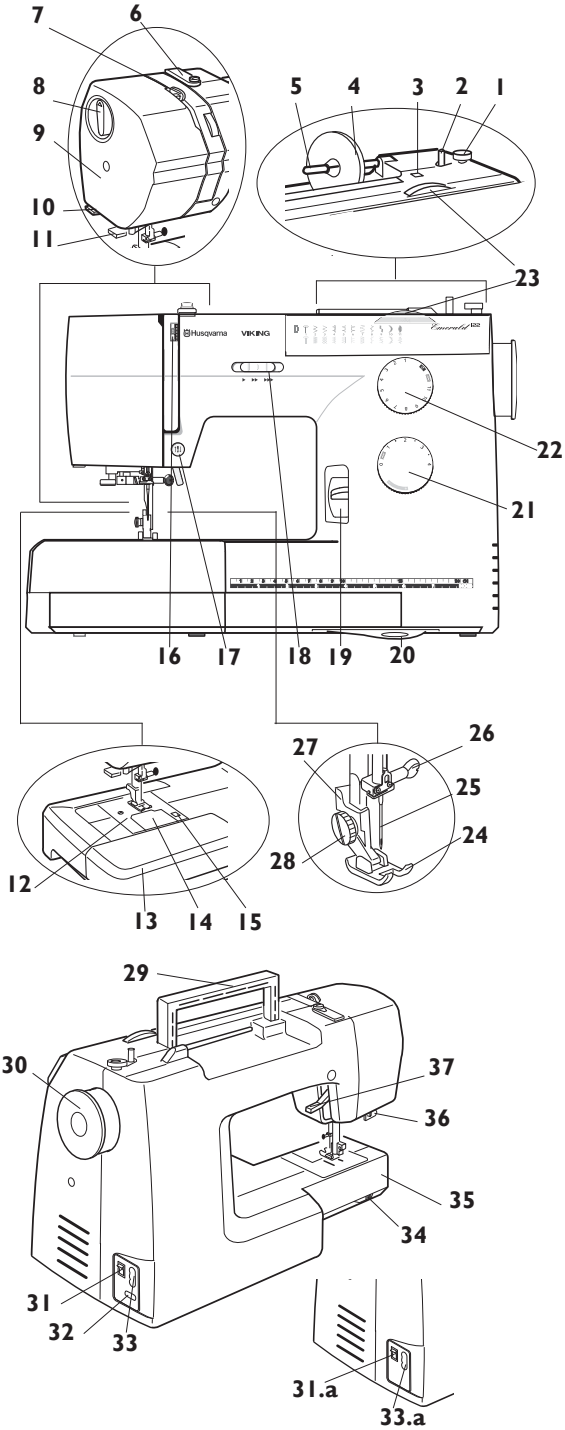

Yleiskuva

1. Puolauksen rajoitin
2. Puolausakseli
3. Lisälankatapin reikä
4. Lankarullan pidike
5. Lankatappi
6. Puolauksen langanohjain
7. Langannostaja
8. Paininjalan puristuksen säädin
9. Otsalevy
10. Lankaveitsi
11. Langoitin
12. Pistolevy
13. Lisätaso (Tarvikelaatikko)
14. Puolakotelon kansi
15. Puolakotelon kannen vapautuspainike
16. Langankireyden säädin
17. Neulastop (vain mallit 118 ja 122)
18. Nopeuden säädin (vain mallit 118 ja 122)
19. Taaksesyöttövipu
20. Ompeluopas
21. Tikin pituuden säädin
22. Ommelvalinta
23. Ommelleveyden säädin
24. Paininjalka
25. Neula
26. Neularuuvi
27. Paininjalan pidin
28. Ruuvi
29. Kantokahva
30. Käsipyörä
31. Virtakytkin, Emerald™ 118/122
31.a Virtakytkin, Emerald 116
32. Jalkasäätimen kojevastake (vain mallit 118 ja 122)
33. Virtajohdon kojevastake, mallit 118 ja 122
33.a Virtajohdon kojevastake, malli 116
34. Syöttäjän vipu
35. Vapaavarsi
36. Napinläpivipu
37. Paininjalan nostin

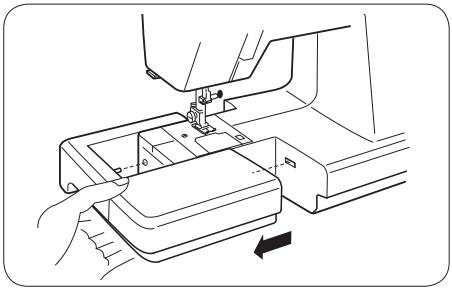

Lisätaso

Irrottaminen
Tartu lisätason vasempaan pohjaan ja vedä sitä vasemmalle.

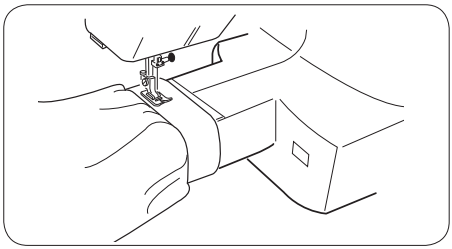

Vapaavarsi
Hihojen, vyötärökaitaleiden, lahkeiden ja muiden rengasmaisten kohteiden ompeluun.
Sukkien parsimiseen ja polvipaikkojen ompeluun.

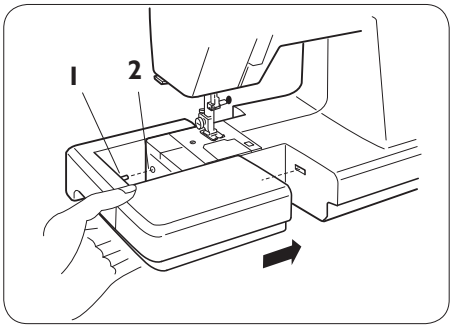

Kiinnittäminen
Liu´uta lisätaso paikalleen, työnnä pienat reikiin ja napsauta taso paikalleen.

1 Piena
2 Reikä

Joissakin kankaissa on runsaasti irtoväriä, joka saattaa tarttua muihin kankaisiin tai ompelukoneeseen. Tätä väriä voi olla vaikea tai jopa mahdoton poistaa. Erityisesti punainen tai sininen fleece ja denim saattavat sisältää runsaasti irtoväriä.
Jos epäilet, että kankaassa tai vaatteessa on irtoväriä, pese se ennen ompelun aloittamista.

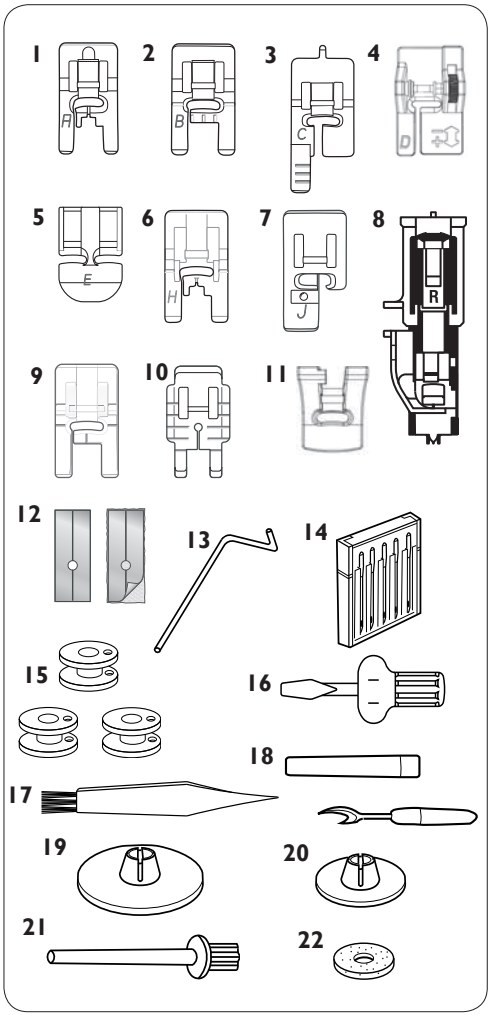

Vakiovarusteet ja säilytys

1. Hyötyommeljalka A
2. Hyötyommeljalka B
3. Napinläpijalka C
4. Piilo-ommeljalka D
5. Vetoketjujalka E
6. Luistojalka H
7. Reunajalka J
8. Automaattinen napinläpijalka R
9. Läpinäkyvä paininjalka (vain malli 122)
10. 1/4” tilkkutyöjalka P (vain malli 122)
11. Poimutusjalka (vain malli 122)
12. Luistotarrat
13. Reuna/tikkausohjain
14. Neulat
15. Puolat
16. Ruuvitaltta
17. Harja
18. Ratkoja (Napinläven avaaja)
19. Lankarullan pidike (Suuri)
20. Lankarullan pidike (Pieni)
21. Pystysuora lankatappi
22. Jarruhuopa
23. Tarvikelaatikko (Lisätason sisällä on tilaa tarvikkeille.)

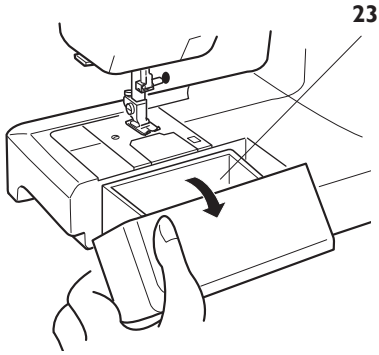

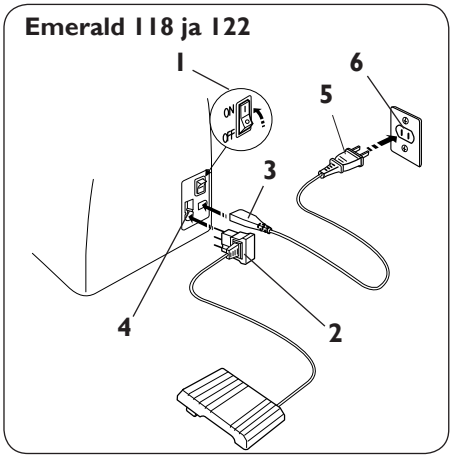

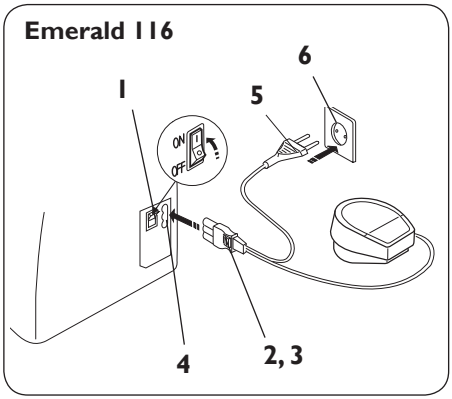

Ompelun aloittaminen

Koneen kytkeminen virtalähteeseen

Sammuta virta pääkytkimestä.

Kytke jalkasäätimen johto koneen kojevastakkeeseen.

Kytke virtajohto koneen kojevastakkeeseen ja sitten pistorasiaan.

Kytke virta pääkytkimestä.

1 Pääkytkin
2 Jalkasäätimen johto
3 Virtajohto
4 Kojevastake
5 Virtajohto
6 Pistorasia

HUOM: Varmista ennen koneen kytkemistä sähköverkkoon, että jännite vastaa koneessa mainittua jännitettä.

Tarkista koneessa käytetty jalkasäädintyyppi alla olevasta taulukosta.

Jalkasäädin	**Malli**	
Malli 21361	Emerald 122 ja 118	120V tai 230 - 240V
Malli YC-190	Emerald 116	230 - 240V
Malli YC-482	Emerald 116	120V

Ompelunopeuden säätäminen

Voit säädellä ompelunopeutta kahdella tavalla; joko nopeussäätimen avulla tai painamalla jalkasäädintä.

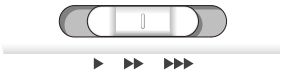

Nopeudensäädin (malli 118 ja 122)
Säätimen avulla voit asettaa nopeuden haluamaksesi. Tällöin ompelunopeus rajoittuu asetuksen mukaisesti.

Lisää ompelunopeutta liu´uttamalla säädintä oikealle.

Vähennä ompelunopeutta liu´uttamalla sitä vasemmalle.

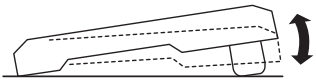

Mallit 118 ja 122

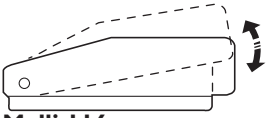

Malli 116

Jalkasäädin
Voit säädellä ompelunopeutta jalkasäätimen avulla. Mitä kovempaa painat jalkasäädintä, sitä nopeammin kone ompelee.
Jos painat jalkasäätimen pohjaan, kone ompelee säätimellä määritellyllä maksiminopeudella.

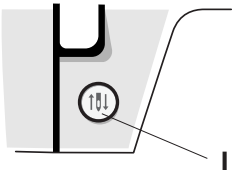

Neulastop ylös/alas (mallit118 ja122)

Paina tätä näppäintä siirtääksesi neulan ylös tai alas. Samalla muuttuu neulan asennon asetus.

1 Neula ylös/alas

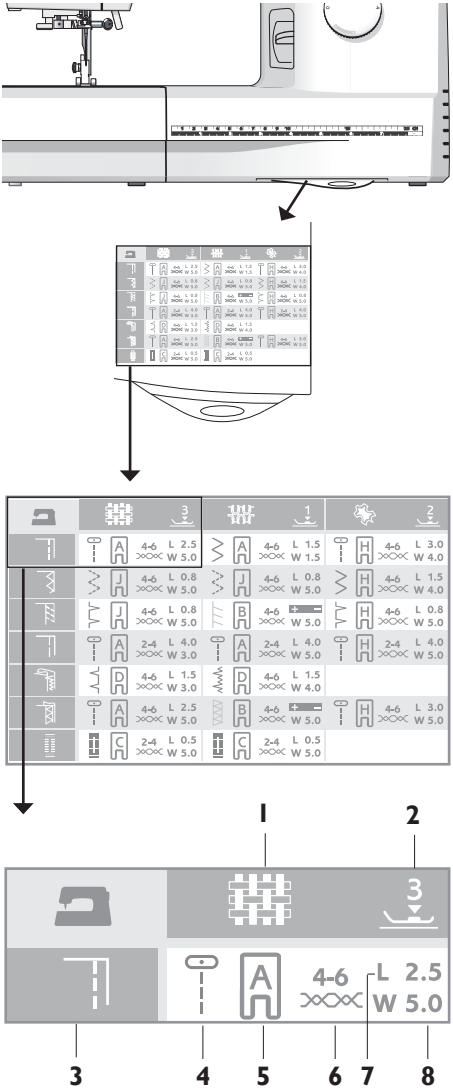

1 Kangas
2 Paininjalan puristus
3 Ompelutekniikka
4 Ommel
5 Paininjalka
6 Langankireys
7 Tikin pituus
8 Ommelleveys

Ompeluopastaulukko

Ompeluopastaulukon avulla sinun on helppo valita ommel, tikin pituus, ommelleveys, langankireys, paininjalka ja paininjalan puristus sopiviksi ommeltavalle kankaalle ja ompelutekniikalle.

Valitse ommeltava kangas:

KUDOTUT KANKAAT: tiiviit, joustamattomat kankaat.

JOUSTAVAT KANKAAT: joustavat kankaat, jotka ovat yleensä neuloksia

NAHKA/MUOVI: mokka ja nahka, sekä aito että keinomateriaali.

Valitse käyttämäsi ompelutekniikka:

YHDISTÄMINEN: kahden kankaan ompeleminen yhteen.
HUOM: Ompeluopas suosittelee joustaville kankaille siksakin tikin pituudeksi 1.5 ja ommelleveydeksi 1.5. Tällöin sauma joustaa kankaan mukana.

HUOLITTELU: kankaan reunan huolittelu estää rispaantumisen ja auttaa reunaa pysymään sileänä.

SAUMAAMINEN: samanaikainen yhdistäminen ja huolittelu.

HARSIMINEN: tilapäinen ommel vaatteen sovittamista, poimutusta ja merkitsemistä varten.
HUOM: harsiminen jättää nahkaan ja muoviin pysyvän jäljen.

PIILO-OMMEL: näkymätön päärme vaatteen helmaan. Ei suositella ohuille kankaille eikä nahalle/muoville.

HELMAPÄÄRME: suositeltu näkyvä päärme erityyppisille kankaille.

NAPINLÄPI: kankaallesi parhaiten sopiva napinläpi.

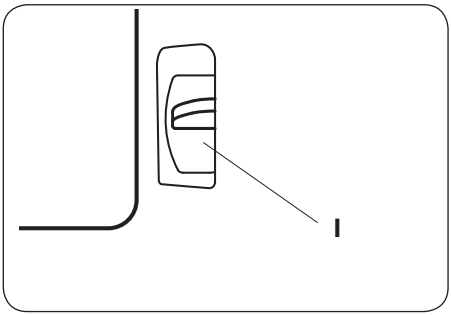

Taaksesyöttövipu

Kun painat vivun alas, kone ompelee taaksepäin. Kun vapautat vivun, kone ompelee jälleen eteenpäin.

1 Taaksesyöttövipu

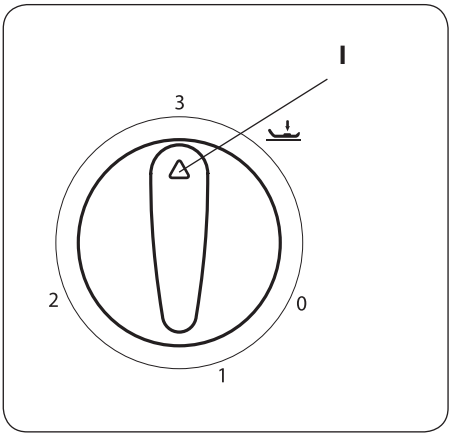

Paininjalan puristuksen säädin

Säätimen avulla voit muuttaa paininjalan puristusta ommellessasi erivahvuisia kankaita. Normaaliompelussa arvo on yleensä 3. Ommellessasi applikointia tai leikekuvioita sekä harsiessasi sopiva arvo on 2. Kun ompelet joustavia kankaita, sifonkia, pitsiä, organzaa ja muita ohuita kankaita, säädä arvoksi 1. Vapaa ompelu tehdään arvolla 0.

1 Säätömerkki

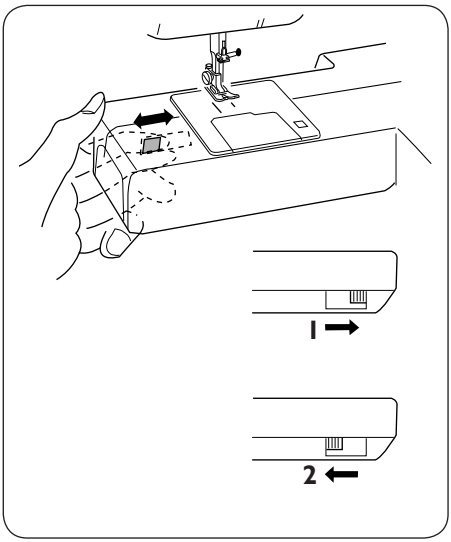

Syöttäjän laskeminen

Syöttäjän laskin sijaitsee vapaavarressa koneen takana. Laske syöttäjä työntämällä säädin nuolen suuntaisesti (ks. kuva) ja nosta vastaavasti alakuvan mukaisesti. Käännä käsipyörää itseesi päin tai aloita ompelu, niin syöttäjä nousee. Normaaliompelussa syöttäjä on aina käytössä.

1 Yläasento
2 Ala-asento

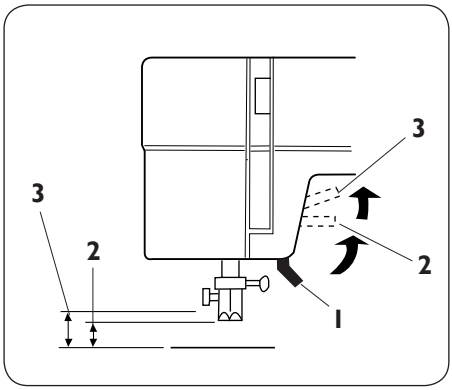

Paininjalan nostaminen ja laskeminen

Paininjalka nostetaan ja lasketaan nostimella. Ompelun aikana paininjalka on aina alhaalla.
Kohottamalla nostimen ääriasentoon voit nostaa paininjalkaa vielä 0.6 cm. Tästä on hyötyä silloin, kun asetat hyvin paksuja kankaita paininjalan alle.

1 Ala-asento
2 Normaali nostokorkeus
3 Lisänosto

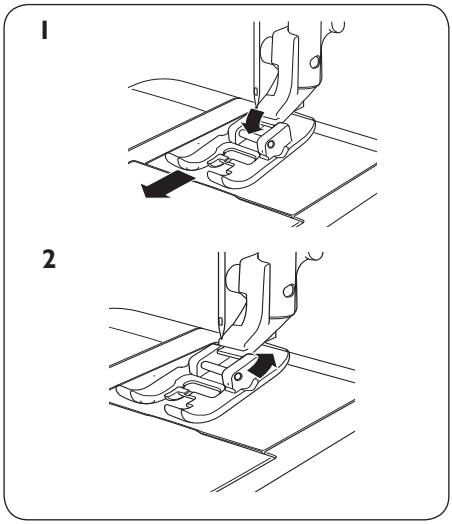

Paininjalan vaihtaminen

⚠ Sammuta virta pääkytkimestä.

1 Tarkista, että neula on ylhäällä. Vedä paininjalkaa itseesi päin.

2 Kiinnitä jalka kohdistamalla jalan piena paininjalan istukkaan. Työnnä jalkaa taaksepäin, kunnes se napsahtaa paikalleen.

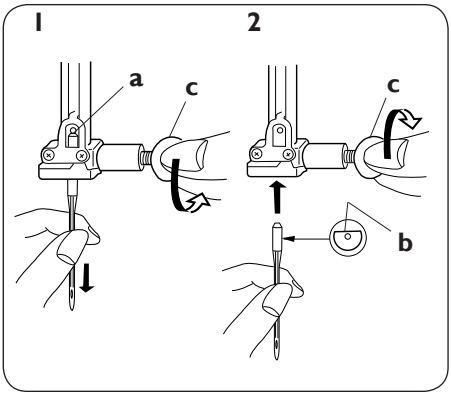

Neulan vaihtaminen

⚠ Sammuta virta pääkytkimestä.

Koneessa käytetään tavallisia ompelukoneneuloja.

1 Laske paininjalka. Löysää neularuuvia kääntämällä sitä vastapäivään. Irrota neula.
2 Työnnä uusi neula ylös niin pitkälle kuin se menee, litteä puoli taaksepäin. Kiristä ruuvi kääntämällä sitä myötäpäivään.

a Stop
b Litteä puoli
c Neularuuvi

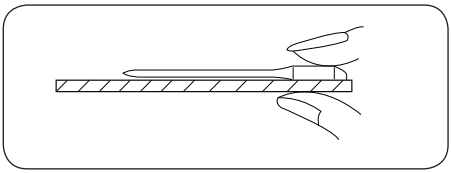

Neulan kunnon tarkistaminen:
Aseta neulan litetä puoli tasaiselle alustalle (pistolevy, lasilevy tms.). Neulan tulee olla sileänä tason päällä. Älä ompele tylsällä neulalla. Vahingoittunut neula saattaa vaurioittaa eristyisesti neulosta tai ohutta silkkiä tai silkkimäistä kangasta.

HUOM: Tarkista neulan kunto ja vaihda neula usein.

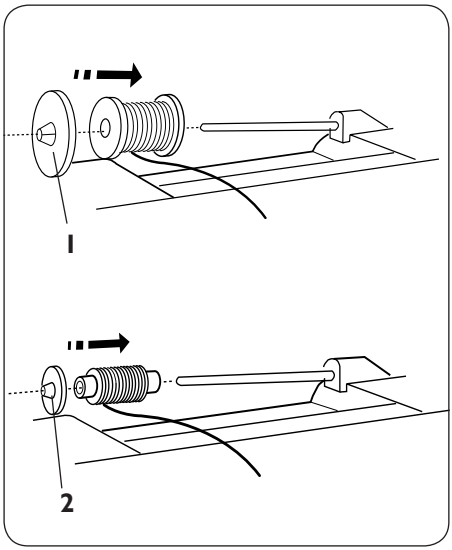

Lankarullan asettaminen lankatappiin

Aseta lankarulla lankatappiin niin, että lanka juoksee kuvan mukaisesti. Jos lankarulla on suuri, aseta suuri pidike lankarullan eteen. Jos lankarulla on pieni, käytä pientä pidikettä.

1 Suuri lankarullan pidike
2 Pieni lankarullan pidike

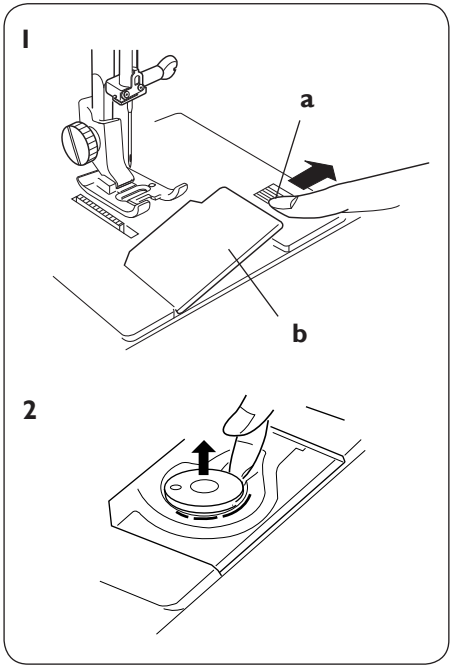

Puolan irrottaminen

⚠ Sammuta virta pääkytkimestä.

1 Työnnä puolakotelon kannen vapautuspainiketta oikealle ja irrota kansi.

a Vapautuspainike
b Puolakotelon kansi

2 Nosta puola pois.

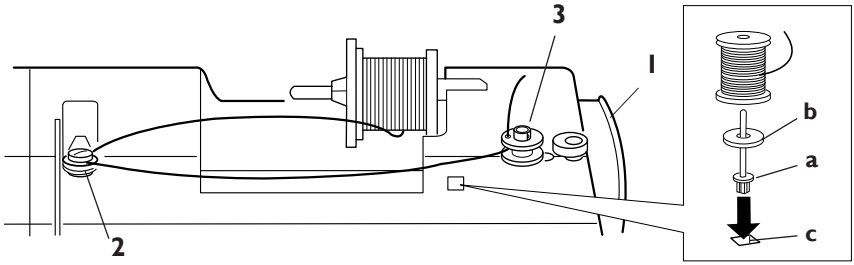

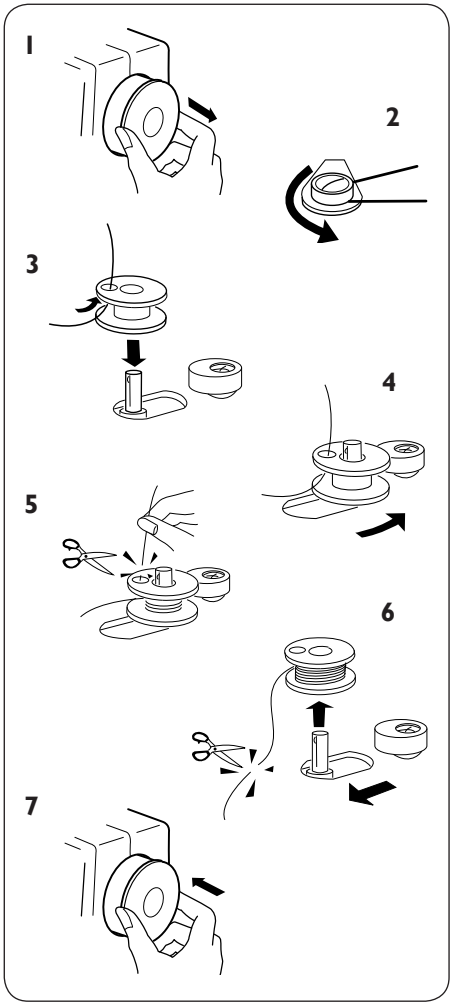

Puolaaminen

1 Aseta kone puolausvalmiuteen vetämällä käsipyörää ulos. Tällöin neula ei pääse liikkumaan.

2 Ohjaa lanka puolauksen kiristyslevyn väliin.

3 Pujota lanka puolassa olevasta reiästä sisältä ulospäin. Aseta puola puolausakseliin niin, että langanpää on päälläpäin.

4 Työnnä puolausakseli oikealle.
HUOM: Älä siirrä puolausakselia koneen ollessa käynnissä.

5 Pidä langanpäästä kiinni ja paina jalkasäädintä. Kun puola on pyörähtänyt muutaman kierroksen. pysähdy ja katkaise lanka kuvan mukaisesti.

6 Paina jälleen jalkasäädintä. Puolaus pysähtyy automaattisesti puolan täytyttyä. Työnnä puolausakseli vasemmalle ja katkaise lanka.

7 Työnnä käsipyörä takaisin sisään.

Jos haluat käyttää pystysuoraa lankatappia, aseta jarruhuopa ja lankarulla yllä kuvatulla tavalla.

a Pystysuora lankatappi
b Jarruhuopa
c Lankatapin reikä

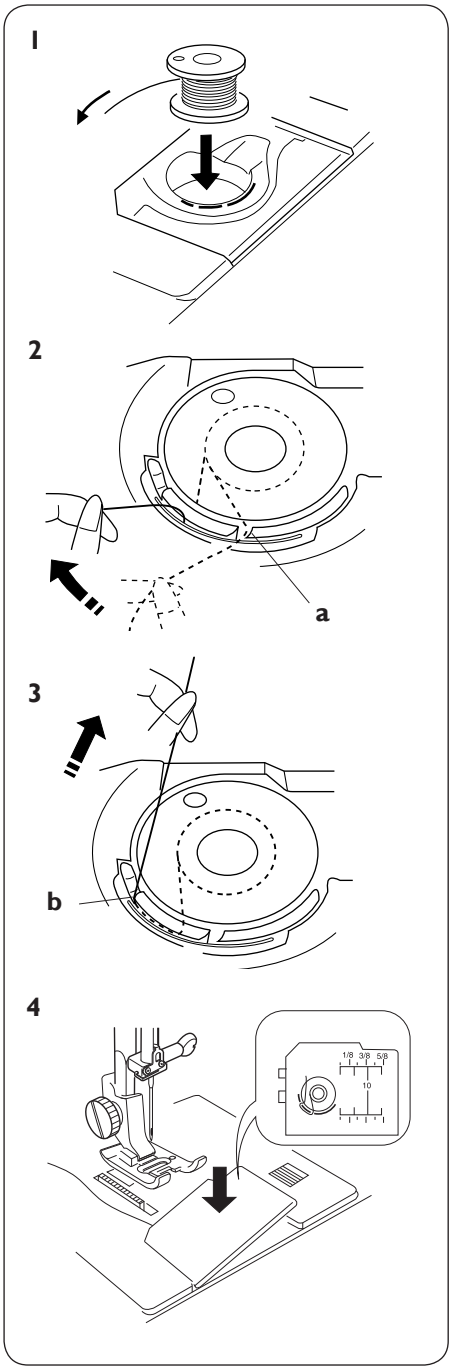

Puolan asettaminen

⚠ Sammuta virta pääkytkimestä.

1 Aseta puola puolakoteloon niin, että lanka juoksee kuvan mukaisesti.

2 Ohjaa lanka puolakotelon edessä olevaan koloon (a). Vedä lankaa vasemmalle kiristysjousien väliin.

3 Ohjaa lankaa edelleen, kunnes se napsahtaa sivukoloon (b).

4 Vedä noin 10 cm lankaa ulos. Kiinnitä puolakotelon kansi.Tarkista langoitus puolakotelon kannessa olevasta ohjeesta.

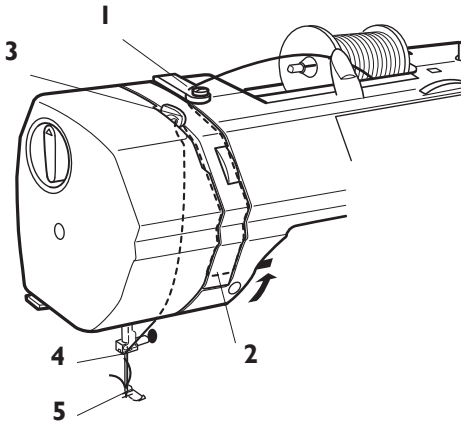

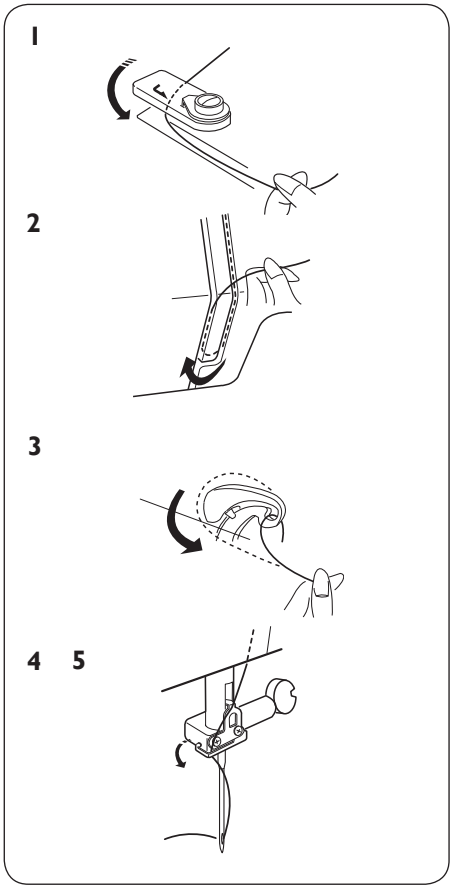

Koneen langoittaminen

Sammuta virta pääkytkimestä.

Tarkista, että paininjalka ja neula ovat ylhäällä.

1 Vedä lanka rullalta ja vie se langanohjaimeen. Vedä se sitten alas oikeanpuoleista langoitusuraa pitkin.

2 Ohjaa lanka ohjainlevyn alta.

3 Vedä lanka napakasti oikealta vasemmalle langannostajaan ja jälleen alas sen aukon kautta.

4 Vie lanka vasemmalta neulatangossa olevaan ohjaimeen.

5 Pujota lanka neulansilmään langoittimen avulla (ks. s.15).

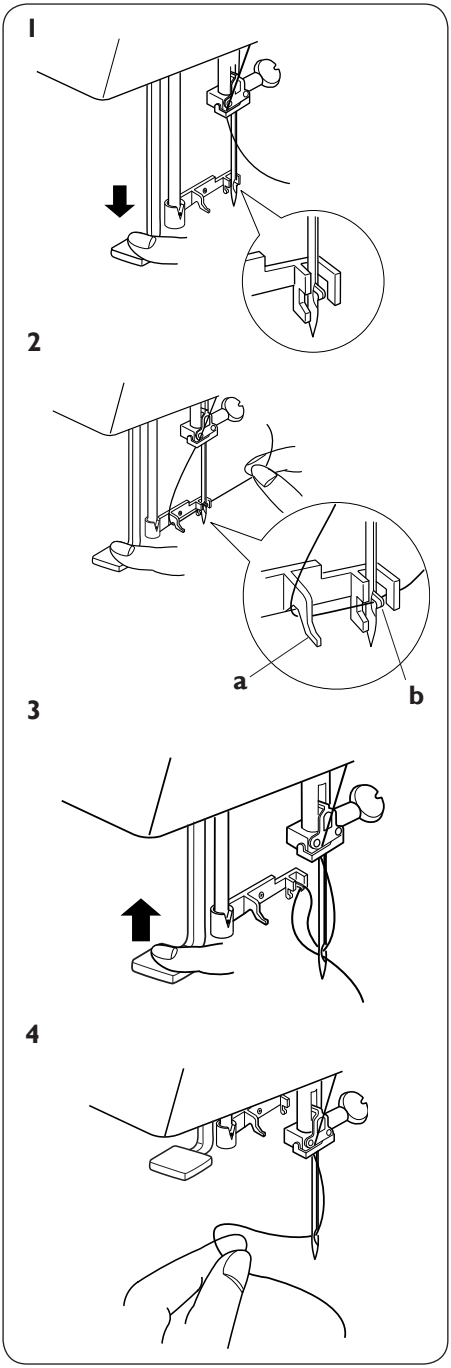

Langoitin

⚠ Sammuta virta pääkytkimestä.

1 Nosta neula yläasentoon. Paina langoitin alas. Koukku tulee takaa neulansilmän läpi.

2 Vie lanka vasemmalta ohjaimen ympäri ja koukun alta.
- **a** Ohjain
- **b** Koukku

3 Vapauta langoitin, mutta pidä langanpäästä kiinni. Lankalenkki menee neulasilmän läpi.

4 Vedä lanka kokonaan neulansilmän läpi.

1

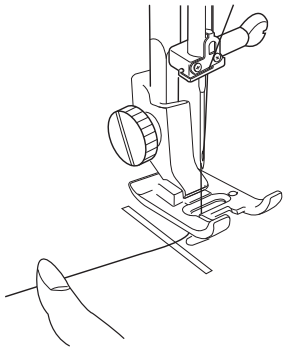

2

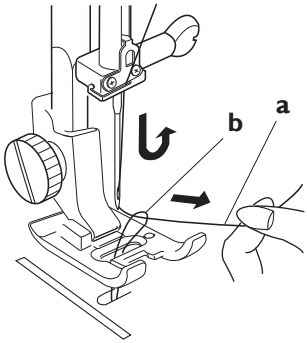

3

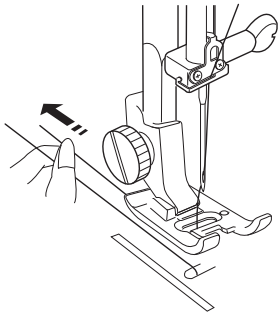

Alalangan nostaminen

Sammuta virta pääkytkimestä.

1 Nosta paininjalka ja pidä ylälangasta kevyesti kiinni vasemmalla kädellä.

2 Käännä käsipyörää hitaasti kokonainen kierros itseesi päin. Tuo alalanka ylös vetämällä ylälangasta kuvan osoittamalla tavalla.

a Ylälanka
b Alalanka

3 Vedä kumpaakin lankaa 10 cm paininjalan alle.

Ompeleet

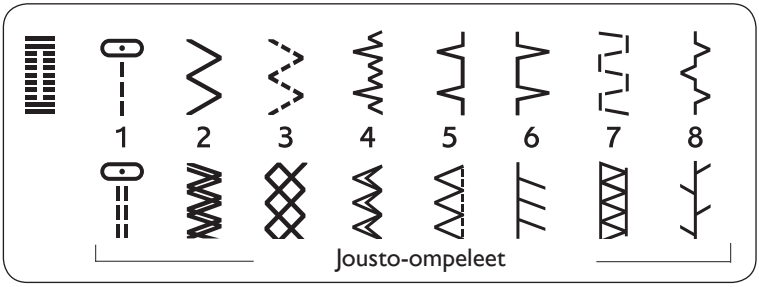

Emerald 116

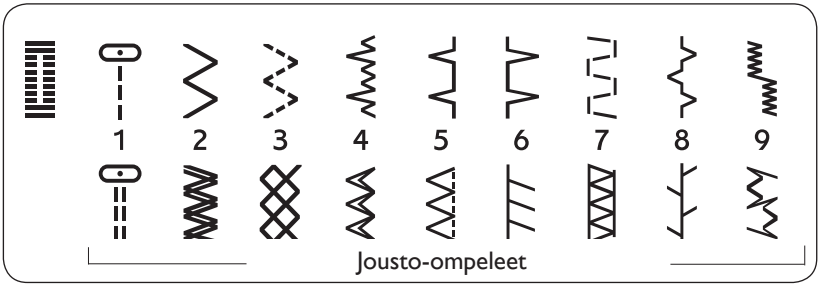

Emerald 118

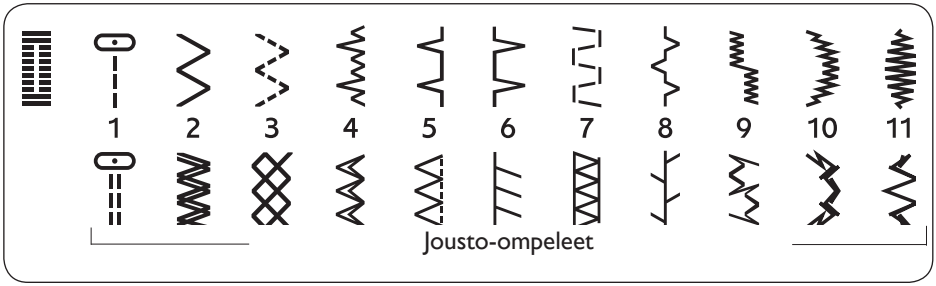

Emerald 122

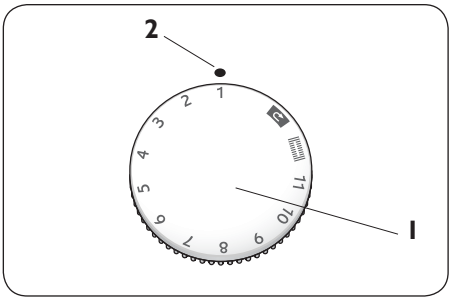

Ommelvalinta

Nosta neula yläasentoon.
Käännä valitsimen merkki halutun ompeleen kohdalle.

1 Ommelvalitsin
2 Valintamerkki

HUOM: Nosta aina neula ja paininjalka ennen ommelvalitsimen käyttöä.

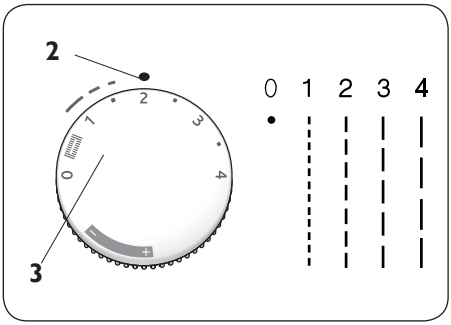

Tikin pituus

Valitse haluamasi tikin pituus kääntämällä valitsinta. Mitä suurempi luku, sitä pidempi tikki.
Merkki osoittaa säätörajat ommeltaessa napinläpiä.

3 Tikin pituuden säädin

Aseta tikin pituuden säädin kohtaan “stretch” ommellessasi jousto-ompeleita.

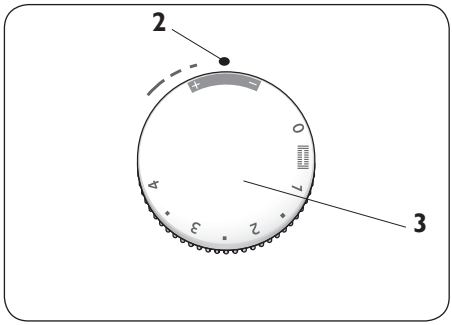

HUIOM: Nosta aina neula ja paininjalka ennen tikin pituuden säätämistä

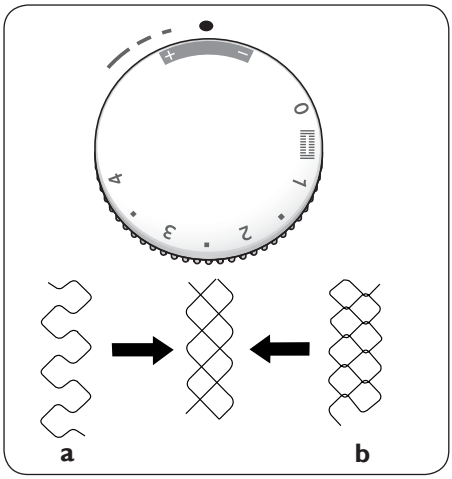

Jousto-ompeleen tasapainottaminen

Jos jousto-ommel on epätasapainossa, voit tasapainottaa sen kääntämällä tikin pituuden valitsinta jousto-ompeleiden ollessa valittuna.

Epäsäännöllisen ompeleen säätö:
Jos tikit ovat levinneet (a), voit korjata ne kääntämällä valitsinta merkin – suuntaan. Jos tikit ovat liian lähekkäin (b), käännä valitsinta merkin + suuntaan.

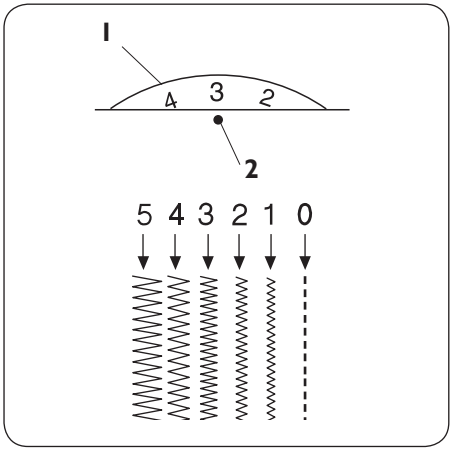

Ommelleveys

Käännä ommelleveyden säätimen merkki halutun luvun kohdalle. Mitä suurempi luku, sitä leveämpi ommel.

1 Ommelleveyden säädin
2 Säätömerkki

HUOM: Nosta aina neula ja paininjalka ennen ommelleveyden säätämistä.

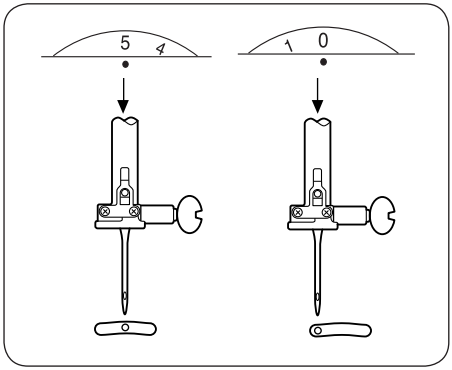

Neulan asemat

Suoraompeleen neulan asemaa voi säätää keskeltä (5) vasemmalle (0) ommelleveyden säätimellä.

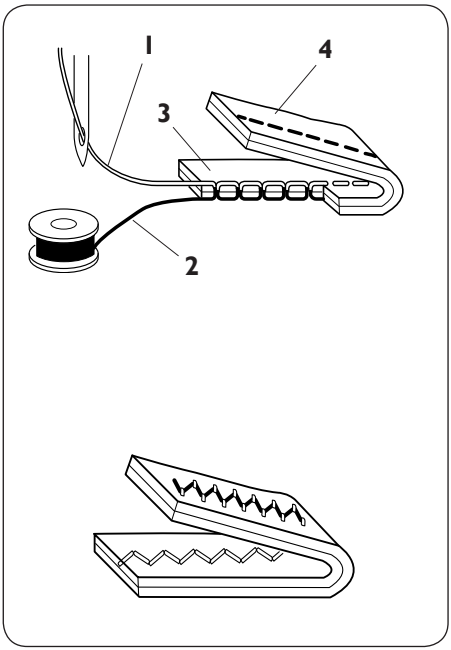

Ylälangan kireyden säätäminen

Voit säätää ylälangan kireyttä ommeltavan materiaalin, kangaskerrosten vahvuuden ja ompelutekniikan mukaisesti.

Oikea langankireys:
Lankojen tulee kohdata kangaskerrosten välissä kuvan osoittamalla tavalla. Siksakissa alalanka ei näy työn oikealla puolella, ja ylälanka näkyy hiukan työn nurjalla puolella.

1 Ylälanka
2 Alalanka
3 Oikea puoli
4 Nurja puoli

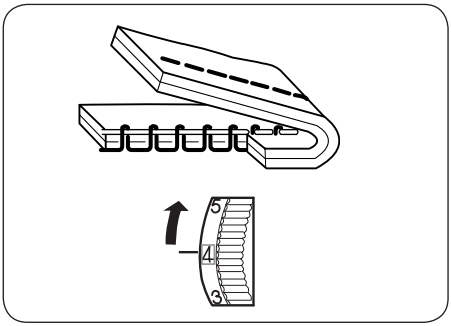

Ylälanka on liian kireällä.
Alalanka näkyy työn oikealla puolella. Löysää ylälangan kireyttä kääntämällä säädintä alemmalle arvolle.

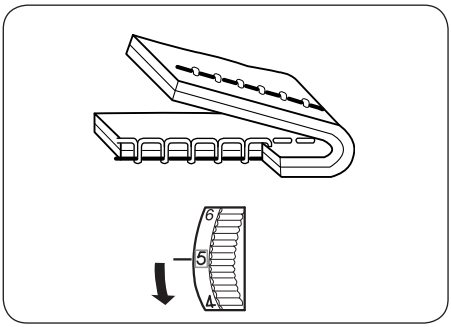

Ylälanka on liian löysällä:
Ylälanka näkyy työn nurjalla puolella. Kiristä ylälankaa kääntämällä säädintä suuremmalle arvolle.

Perusompelu

Suoraompelu

Koneen säädöt

Katso säätöjä koskevat suositukset ompeluopastaulukosta .

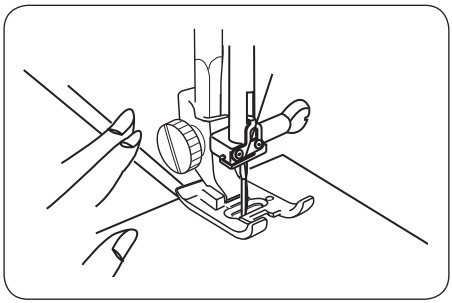

Ompelun aloittaminen

Nosta paininjalka ja aseta kangas pistolevyssä olevan ohjaimen kohdalle. Laske neula kohtaan, josta haluat aloittaa ompelun. Laske syöttäjä. Laske paininjalka ja vedä langat taakse. Paina jalkasäädintä. Ohjaa kangas ohjainta pitkin, mutta anna koneen syöttää kangasta.

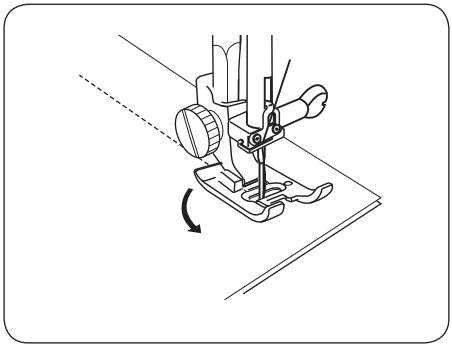

Ompelusuunnan muuttaminen

Pysäytä kone ja paina neulastop-painiketta (mallit 118 ja 122) tai käännä käsipyörää (malli 116). Neula siirtyy alas. Nosta paininjalka. Käännä kangas uuden ompelusuunnan mukaisesti. Laske paininjalka ja jatka ompelua uuteen suuntaan.

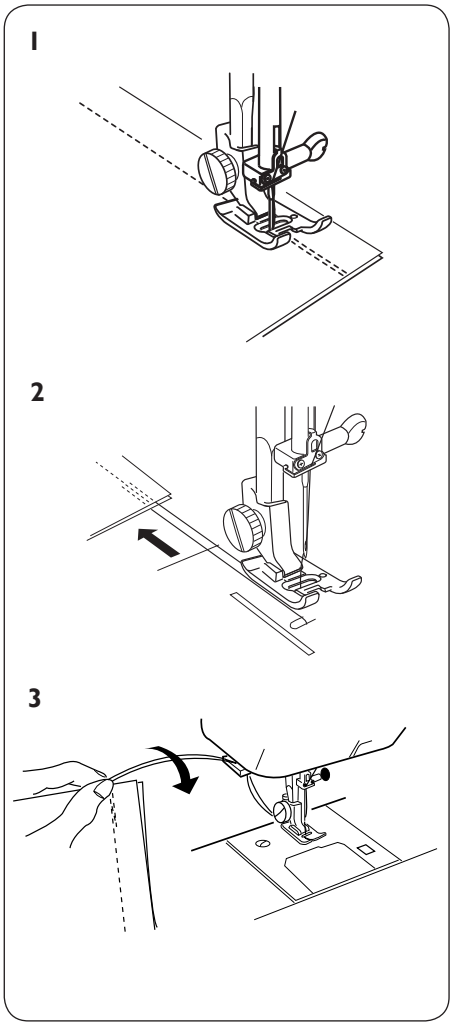

Ompelun lopettaminen

1 Paina taaksesyöttöä ja päättele sauma lopussa ompelemalla muutama tikki taaksepäin.

2 Nosta paininjalka ja ota kangas pois. Vedä langat taaksepäin.

3 Katkaise langat lankaveitseen. Ne jäävät sopivan mittaisiksi seuraavaa saumaa varten.

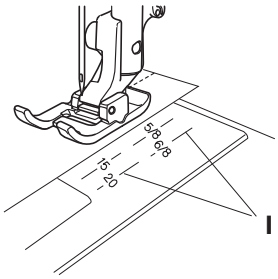

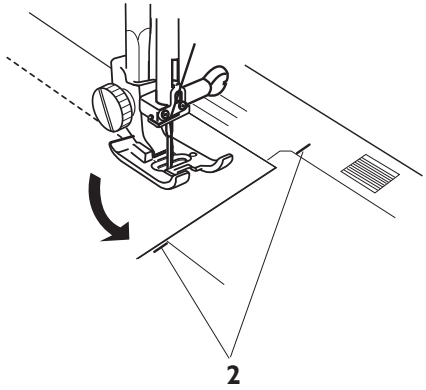

Pistolevyn ohjaimet

Pistolevyssä olevat ohjaimet auttavat sopivan saumanvaran määrittelyssä. Numerot ilmaisevat ohjaimen ja keskiasemassa olevan neulan välisen välimatkan.

1 Ohjainmerkit

Numero	15	20	4/8	5/8	6/8
Välimatka (cm)	1.5	2.0	1.3	1.6	1.9

Kääntyminen

Ompele niin, että kankaan reuna on 1.6 cm:n ohjaimen kohdalla. Pysähdy ja laske neula, kun kankaan reuna on kulmaohjaimen kohdalla kuvan osoittamalla tavalla. Nosta paininjalka ja käännä kangas niin, että seuraava reuna on 1.6 cm:n ohjaimen kohdalla. Laske paininjalka ja jatka ompelua uudessa suunnassa.

2 Kulmaohjainmerkki

Hyötyompeleet

Ompeluopastaulukko kertoo sinulle nopeasti kankaallesi ja ompelutekniikallesi sopivan ompeleen, tikin pituuden, ommelleveyden, langankireyden, paininjalan ja paininjalan puristuksen.

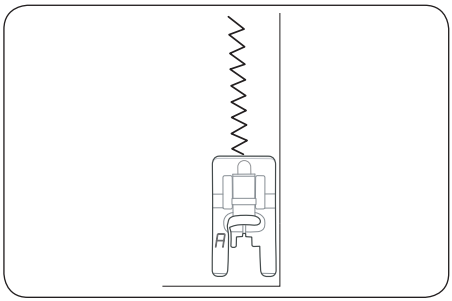

Siksak

Tavallista siksakkia käytetään huolitteluun, nappien ompeluun jne.

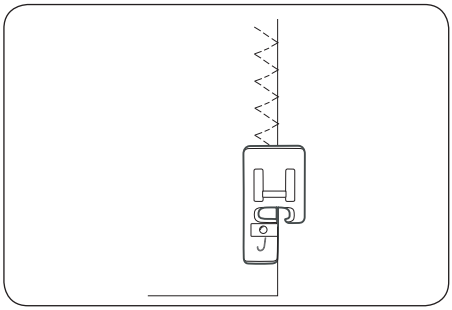

Kolmiaskelsiksak

⚠ Kun käytät reunajalka J:tä kolmiaskelsiksakissa, tarkista ettei neula osu neulareiän pienaan.

Kolmiaskelsiksak sopii useimpien kankaiden huolitteluun. Se estää kankaan reunan rispaantumisen. Tarkista, että neula osuu kankaan reunan ulkopuolelle.

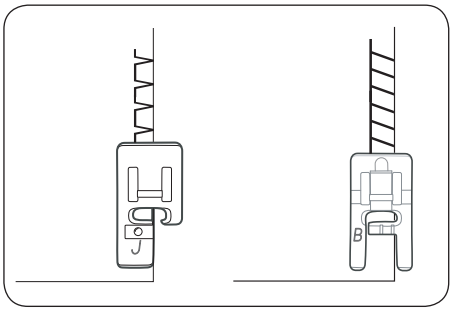

Saumaaminen

Tämä ommel yhdistää ja huolittelee samanaikaisesti.

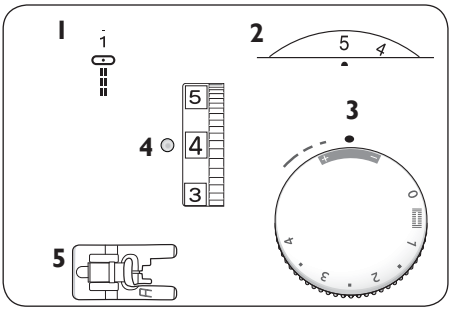

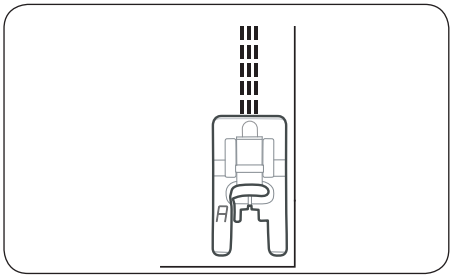

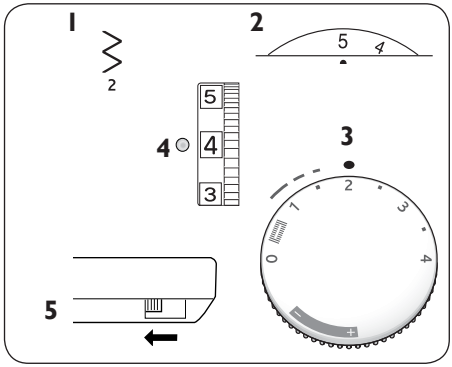

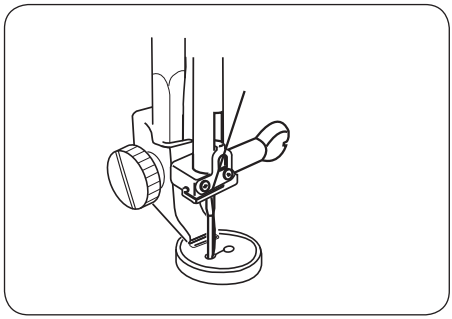

Vahvistettu suoraommel

Koneen säädöt
1 Ommel: 1
2 Ommelleveys: 0 or 5
3 Tikin pituus: stretch
4 Langankireys: 2 – 5
5 Paininjalka: Hyötyommeljalka A

Tämä ommel on tavallista suoraommelta kestävämpi, koska se on kolminkertainen ja joustava.

Vahvistettua suoraommelta käytetään paksujen joustavien kankaiden ompeluun, kestävyyttä vaativiin haarasaumoihin ja paksujen kankaiden päällitikkaamiseen.

Napin ompelu

Koneen säädöt:
1 Ommel: 2
2 Ommelleveys: Säädä tarpeen mukaan
3 Tikin pituus: Vapaa
4 Langankireys: 3 – 7
5 Syöttäjä: Laskettu

Merkkaa napin sijaintikohta kankaalle. Laske syöttäjä. Aseta kangas paininjalan istukan alle. Pane nappi merkkikohtaan ja laske paininjalan istukka sen päälle, napinreikien väliin. Vie langanpäät sivuun ja pidä niistä kiinni. Käännä käsipyörää tarkistaaksesi, että neula osuu napin reikiin. Ompele 5-6 tikkiä. Aseta ommelleveyden säädin arvolle 0 ja ompele muutama päättelytikki.

HUOM: Älä käytä tätä tekniikkaa, jos napin halkaisija on alle 1 cm.
Nosta syöttäjä, kun lopetat nappien ompelun.

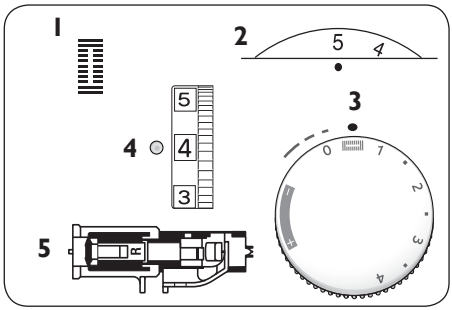

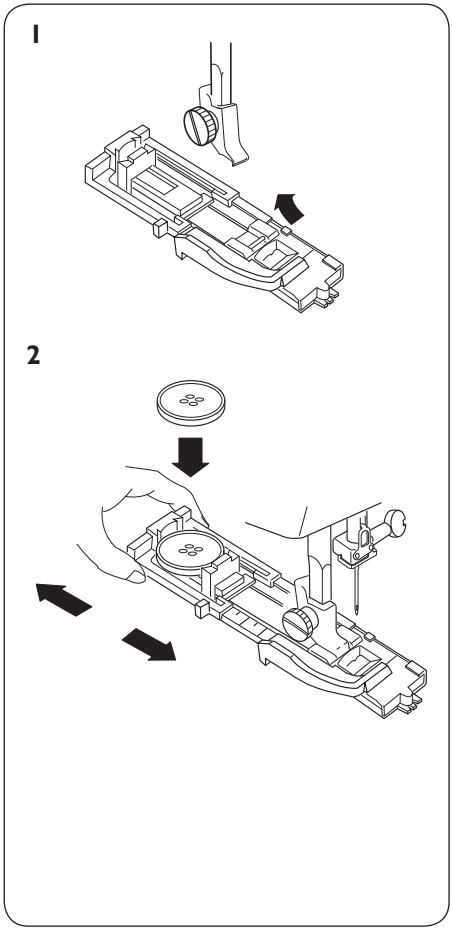

Automaattinen napinläpi

Koneen säädöt

1 Ommel:

2 Ommelleveys: 4 – 5

3 Tikin pituus:

4 Langankireys: 3 – 5

5 Paininjalka: Automaattinen napinläpijalka R

HUOM: Napinläven koko määräytyy automaattisesti, kun asetat napin R-jalan päälle. Nappipidikkeeseen sopivan napin maksimikoko on 2.5 cm. Tee aina ensin koenapinläpi tilkulle, jossa on mukana myös varsinaisessa työssä käytetty tukikangas tms. Käytä kaikkien kankaiden kanssa tukikangasta.

Käännä käsipyörää itseesi päin nostaaksesi neulan yläasentoon.

1 Napsauta koneeseen automaattinen napinläpijalka R

2 Työnnä pidike taakse ja aseta nappi sen päälle.Työnnä pidike nappia vasten niin, että se on tiukasti paikallaan.

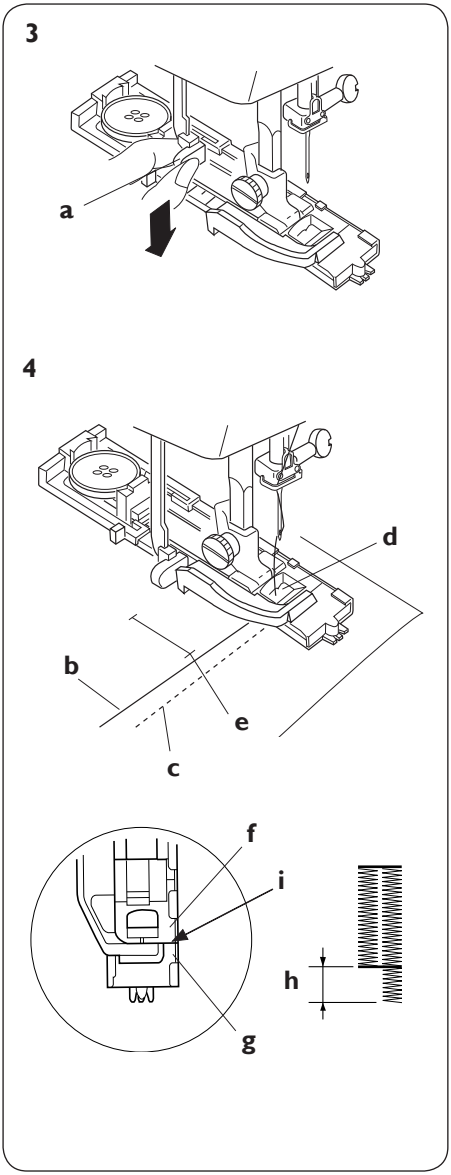

3 Paina napinläpivipu alas niin pitkälle kuin se menee.

a Napinläpivipu

4 Nosta paininjalka ja vie ylälanka reiästä jalan alle. Vie molemmat langat vasemmalle. Aseta kangas paininjalan alle ja laske neula aloituskohtaan. Laske paininjalka.

b Ylälanka
c Alalanka
d Reikä
e Aloituskohta

HUOM: Tarkista, ettei liukuosan ja stopparin väliin jää aukkoa. Jos siinä on aukko, tulee napinläven pylväistä erimittaiset.

f Liukuosa
g Etustoppari
h Ero
i Älä jätä aukkoa.

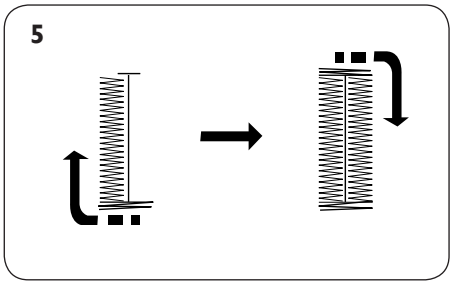

5 Ompele hitaasti. Kone ompelee koko napinläven. Pysäytä kone aloituskohtaan, kun napinläpi on valmis.
Kone ompelee ensin etusalvan ja vasemman pylvään, sitten takasalvan ja oikean pylvään.

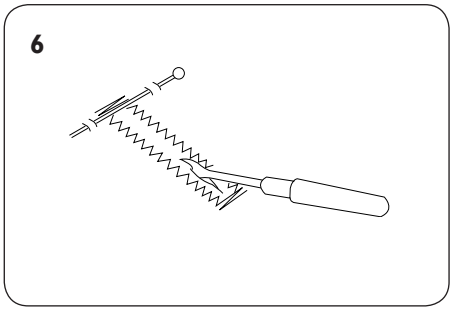

6 Nosta paininjalka ja ota kangas pois. Katkaise molemmat langat, jätä n. 10 cm:n päät. Vedä alalangasta niin, että saat vedettyä ylälangan nurjalle. Solmi langat. Aseta nuppineula salvan kohdalle, jotta langat eivät katkea leikatessasi napinläpeä auki. Leikkaa sitten aukko ratkojalla.

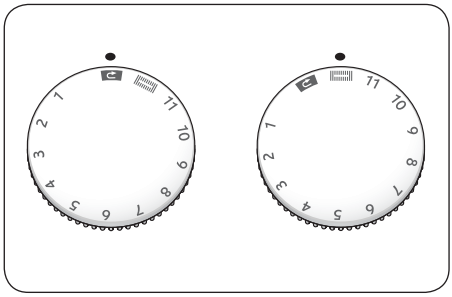

Jos haluat ommella toisen napinläven, käännä ommelvalitsin kohtaan ja sitten takaisin kohtaan kuvan mukaisesti. Siirrä kangas toisen napinläpimerkin kohdalle.
Nyt voit vain painaa jalkasäädintä, ja kone ompelee toisen samanlaisen napinläven.

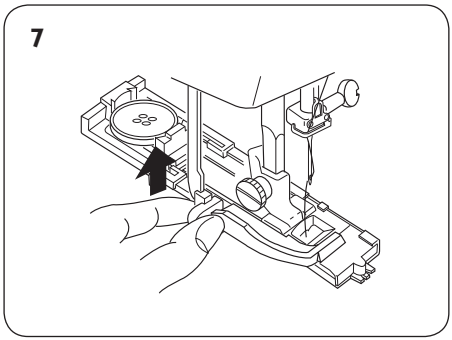

7 Kun olet valmis, työnnä napinläpivipu ylös niin pitkälle kuin se menee.

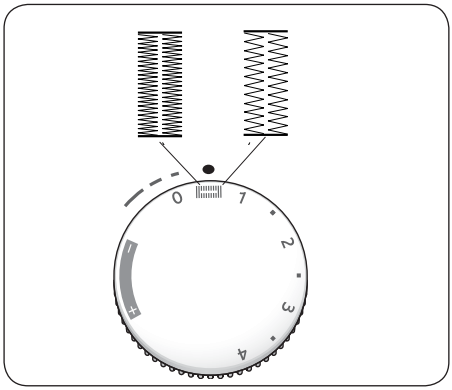

Napinläven tiheyden säätäminen

Käännä tikin pituuden säädintä alueella ▌▌▌

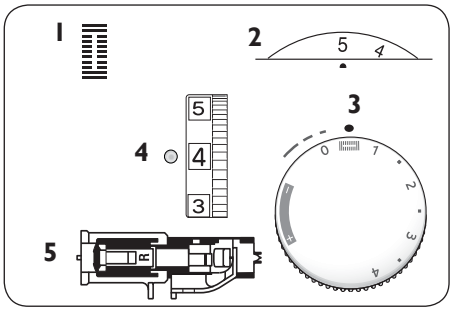

Nyörivahvisteinen napinläpi

Koneen säädöt:

1 Ommel:
2 Ommelleveys: 4 – 5
3 Tikin pituus:
4 Langankireys: 3 – 5
5 Paininjalka: Automaattinen napinläpijalka R

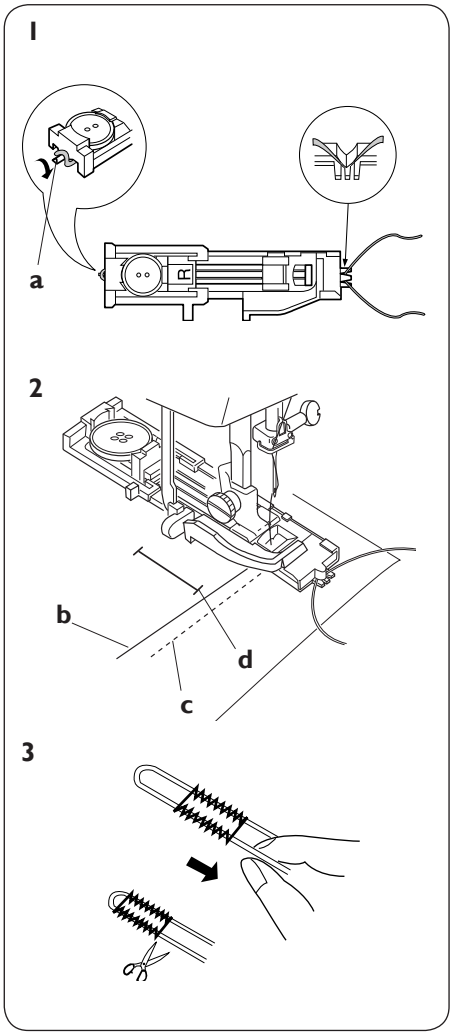

1 Nosta jalka. Kiinnitä vahvistuslanka jalan takana olevaan nipukkaan. Tuo lanka jalan alta ja kiinnitä se jalan edessä oleviin nipukoihin, jolloin langanpäät pysyvät tiukkana.

a Nipukka

2 Vie ylä- ja alalangat vasemmalle. Laske neula kankaaseen napinläven aloituskohtaan ja laske syöttäjä. Paina jalkasäädintä kevyesti ja ompele napinläpi nyörin päälle. Ompele samalla tavalla kuin automaattinen napinläpi.

b Ylälanka
c Alalanka
d Aloituskohta

3 Kiristä vahvistuslanka vetämällä sen vasemmasta päästä. Pujota lanka parsinneulaan, vie nurjalle ja katkaise. Leikkaa napinläpi auki s. 28 olevan ohjeen mukaan.

1

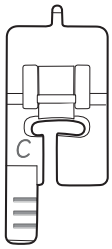

2

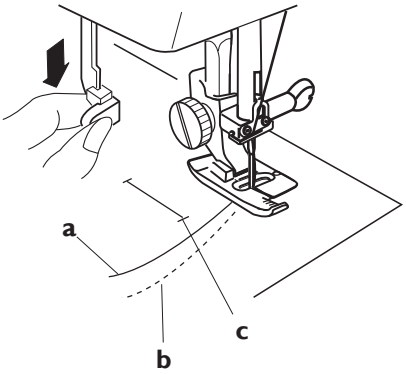

Manuaalinen napinläpi

Katso säätösuositukset ompeluopastaulukosta.

Jos napinläven halkaisija on yli 2.5 cm, tee napinläpi manuaalisesti.

1 Napsauta koneeseen napinläpijalka C.

2 Paina napinläpivipu alas niin pitkälle kuin se menee. Vie molemmat langat vasemmalle. Laske neula kankaaseen napinläven aloituskohtaan ja laske paininjalka.

- **a** Ylälanka
- **b** Alalanka
- **c** Aloituskohta

4

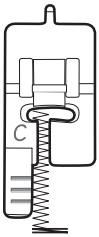

5

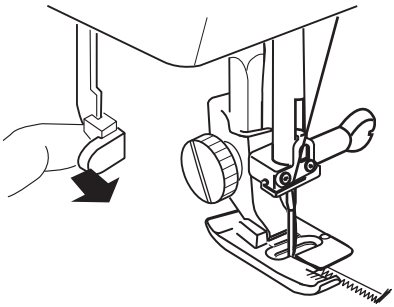

6

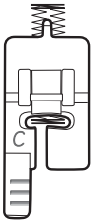

7

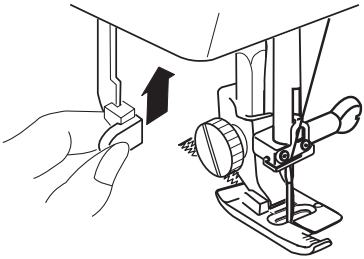

4 Ompele etusalpa sekä vasen pylväs halutun mittaiseksi ja pysähdy.

5 Vedä napinläpivipu itseesi päin.

6 Ompele takasalpa ja oikea pylväs. Pysähdy aloituskohtaan.

7 Kun olet valmis, työnnä napinläpivipu ylös niin pitkälle kuin se menee.

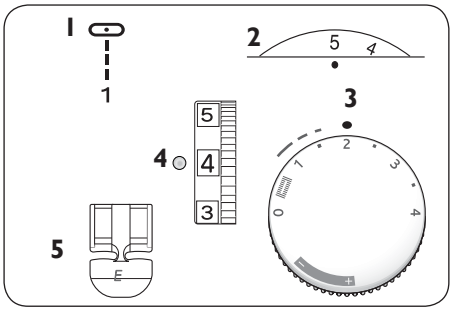

Vetoketjun ompelu

Koneen säädöt:

1 Ommel: 1
2 Ommelleveys: 5
3 Tikin pituus: 1.5 – 4
4 Langankireys: 3 – 6
5 Paininjalka:Vetoketjujalka E

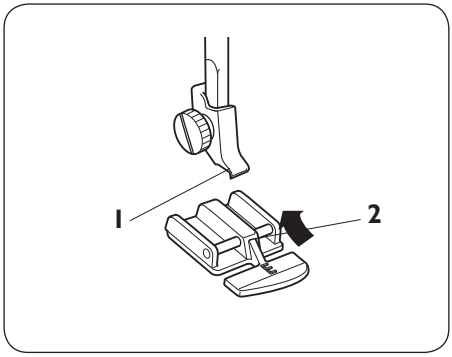

Vetoketjujalan kiinnittäminen

Napsauta koneeseen vetoketjujalka.

1 Ura
2 Piena

Ompele vetoketjun vasen puoli. Kiinnitä vetoketjujalan oikea puoli paininjalan istukkaan.
Kiinnitä oikeaa puolta varten vastaavasti jalan vasen puoli paininjalan istukkaan.

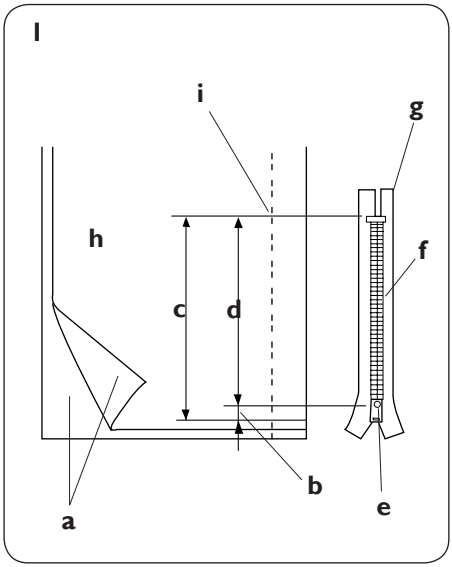

Kankaan valmistelu

1 Tee vetoketjuaukosta 1 cm vetoketjua pidempi.

a Kankaan oikea puoli
b 1 cm
c Aukon koko
d Vetoketjun koko
e Vedin
f Vetoketjun hammastus
g Vetoketjun nauha
h Kankaan nurja puoli
i Aukon pää

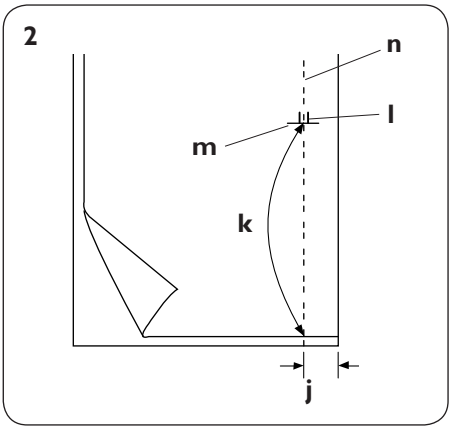

2 Aseta kankaan oikeat puolet vastakkain. Ompele 2 cm:n päästä pohjasta aukon päähän saaakka. Ompele muutama päättelytikki taaksepäin. Säädä tikin pituudeksi 4, ylälangan kireydeksi 1 ja harsi aukko kiinni.

- **k** Harsinta
- **l** Taaksesyöttö
- **m** Aukon pää
- **n** Suoraommel

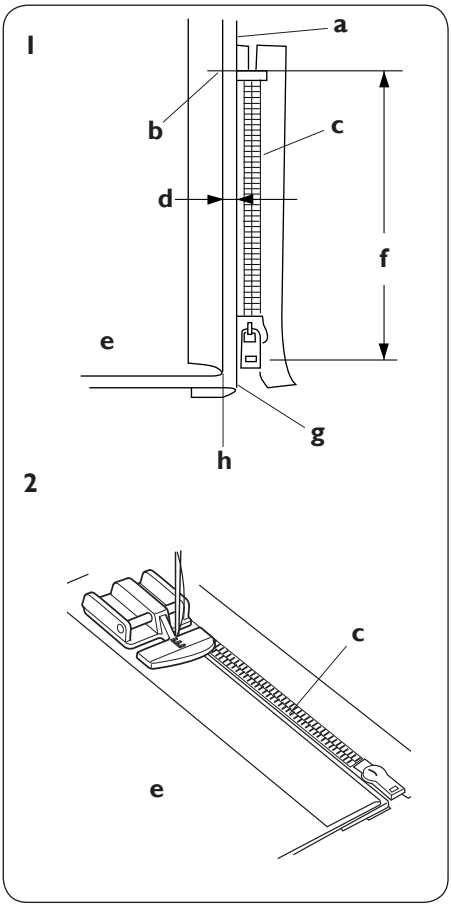

Ompele

1 Kiinnitä vetoketjujalkja niin, että piena on oikealla puolella. Käännä oikeaa saumanvaraa 0.4 cm nurjalle.

- **a** Alempi kerros
- **b** Aukon pää
- **c** Vetoketjun hammastus
- **d** 0.4 cm vara
- **e** Kankaan nurja puoli
- **f** Aukon koko
- **g** Taite
- **h** Harsinkohta

2 Aseta vetoketjun hammastus käänteen viereen ja neulaa. Kohdista jalka taitteelle. Palauta langankireys ja tikin pituus normaaleiksi. Ompele koko vetoketjun pituudelta ja poista nuppineulat ompelun edetessä.

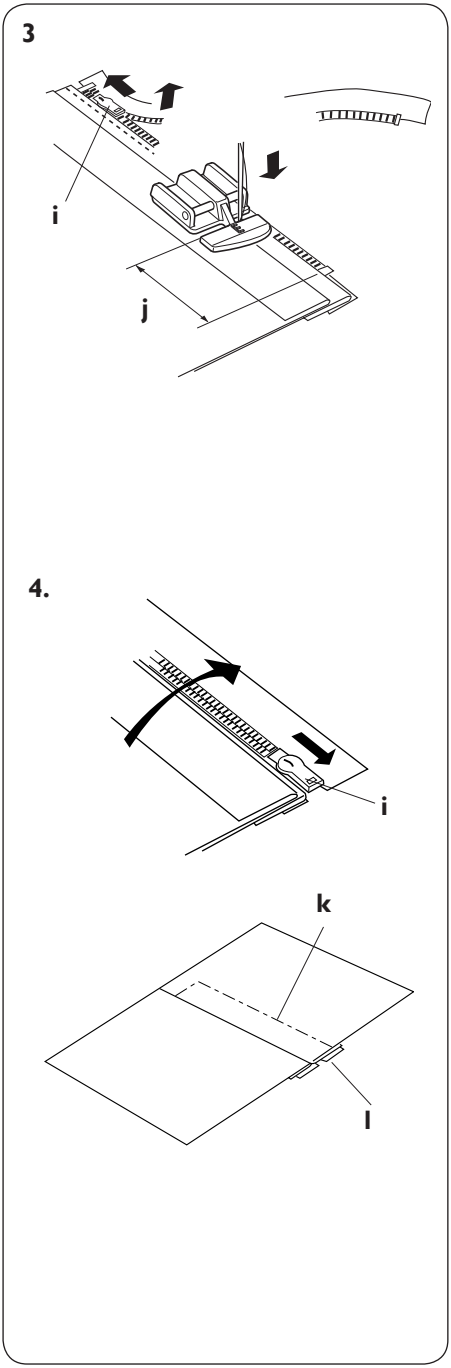

3 Ompele kaikkien kerrosten läpi taitteen vierestä. Pysähdy juuri ennenkuin vetoketjujalka on vetimen kohdalla. Laske neula alas. Nosta jalka ja avaa vetoketju. Laske jalka ja ompele vetoketju loppuun.

i Vedin
j 5 cm

4. Sulje vetoketju ja levitä kangas sileäksi oikea puoli ylöspäin. Harsi kangas ja vetoketjun nauha yhteen.

k Harsinta
l Vetoketjun nauha

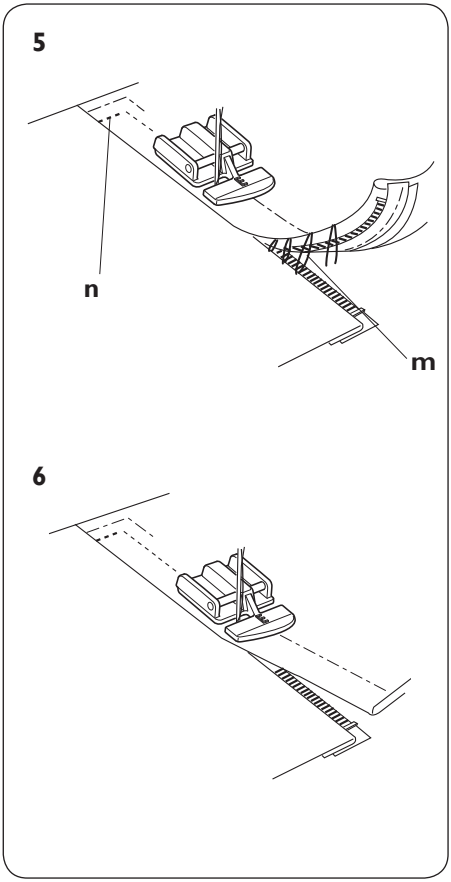

5 Irrota vetoketjujalka ja kiinnitä sen niin, että piena on vasemmalla. Ohjaa jalan reunaa hammastusta pitkin ja ompele kankaan ja vetoketjunauhan läpi n. 1 cm:n päästä harsinnasta. Pysähdy n. 5 cm:n päässä vetoketjun yläreunasta.

m Poista harsinpistot
n 1 cm

6 Avaa vetoketjua muutama senttimetri niin, että ompeleelle on tilaa. Päättele lopussa ompelemalla muutama tikki taaksepäin. Kun olet ommellut vetoketjun molemmat puolet, poista loput harsinpistot ratkojalla.

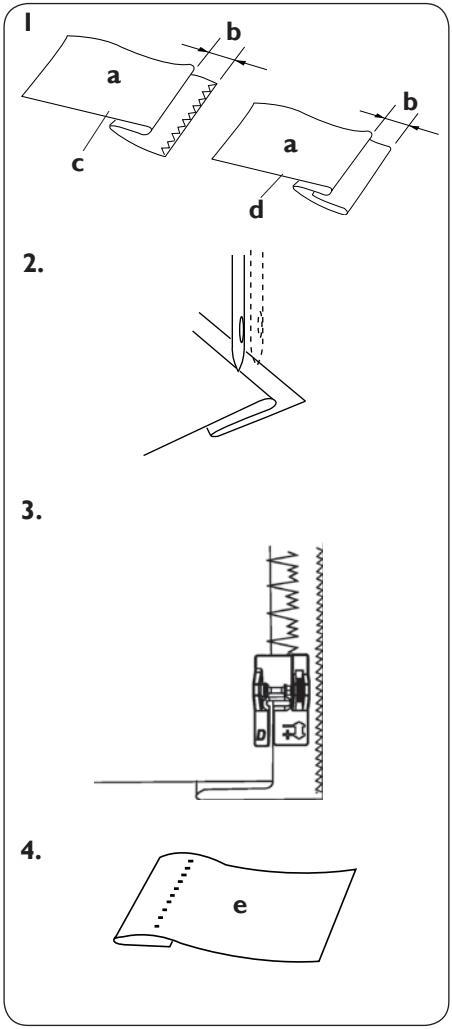

Piilo-ommel

Katso säätösuositukset ompeluopastaulukosta.

1 Käännä helmapäärme kuvan osoittamalla tavalla niin, että nurjalle jää 0.5 cm:n vara.

- **a** Kankaan nurja puoli
- **b** 0.5 cm
- **c** Paksu kangas
- **d** Ohut/normaali kangas

2 Kiinnitä koneeseen säädettävä piilo-ommeljalka. Aseta helma paininjalan alle. Kun neula heilahtaa vasemmalle, aseta kangas niin, että taitettu reuna on ohjaimen vasemmalla puolella. Laske paininjalka.

3 Käännä piilo-ommeljalan oranssia ohjainta eteen tai taakse säätääksesi jalkaa niin, että sivutikki juuri ja juuri tarttuu kankaan taitteelle.

4 Avaa taite ompelun jälkeen ja silitä.

- **e** Kankaan oikea puoli

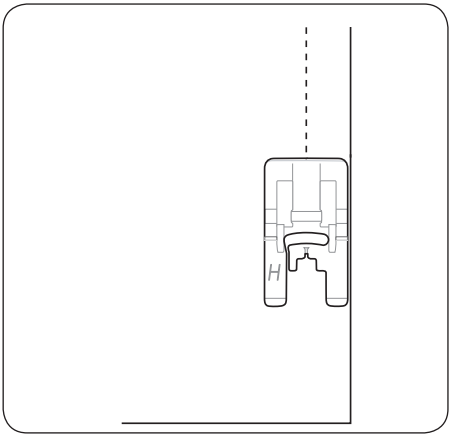

Luistojalka H

Katso säätösuositukset ompeluopastaulukosta.

Kun ompelet vaahtomuovia, muovia, muovipintaisia kankaita, nahkaa tai keinonahkaa, luistojalka H syöttää hyvin takertumatta kankaaseen. Käytä sitä em. kankaiden normaaliompeluun sekä napinläpien ompeleuun.

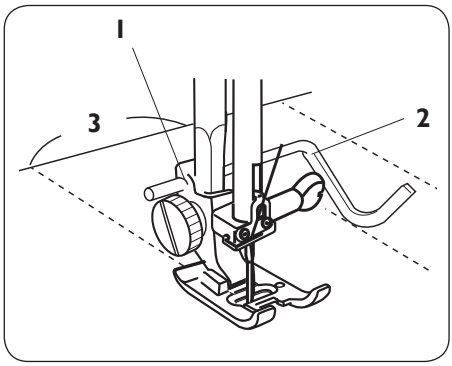

Tikkauksen ohjain

Ohjaimen avulla tilkkutyön tikkaukset onnistuvat tasavälein.
Työnnä ohjain istukan koloon ja säädä sopivalle kohdalle. Ompele niin, että ohjain kulkee edellisen tikkauksen kohdalla.

1 Kolo
2 Tikkauksen ohjain
3 Ommelväli

Paininjalat

Vain malli 122

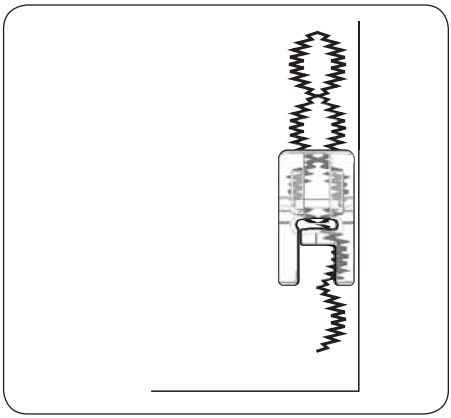

Läpinäkyvä jalka B

Satiiniommel, suippo-ompeleet ja koristeompeleet. Jalan alapinnalla oleva ura syöttää sulavasti ompeleen yli. Koska jalka on läpinäkyvä ja varustettu punaisin merkinnöin, on näkyvyys työhön erityisen hyvä. Käytä tarpeen mukaan tukikangasta.

Napsauta jalka paikalleen. Valitse koriste- tai satiiniommel ja ompele.

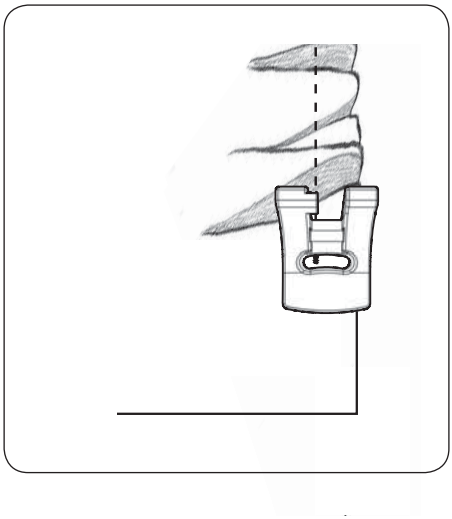

Poimutusjalka

Poimuta kangas tai poimuta ja kiinnitä samanaikaisesti suoraan kankaaseen. Jalkaa voi käyttää ohuiden ja normaalien kankaiden kanssa. Suoraommel (neula vasemmalla), tikin pituus 4. Mitä pidempi tikki, sitä runsaampi poimutus.

Poimutus:
Aseta kangas poimutusjalan alle ja ompele. Saat tiukemman poimutuksen lisäämällä ylälangan kiristystä.

Poimutus ja samanaikainen yhdistäminen:
Aseta poimutettava kangas paininjalan alle oikea puoli ylöspäin. Aseta sileäksi jäävä kangas jalan uraan oikea puoli alaspäin.
Ompele. Ohjaa kangasta, mutta anna koneen syöttää kangasta niin, että se kulkee tasaisesti urassa. Jos haluat runsaamman poimutuksen, lisää tikin pituutta ja ylälangan kireyttä.

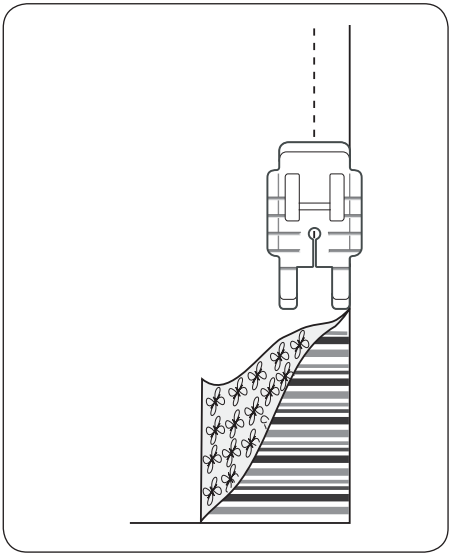

1/4” tilkkutyöjalka

Ompele tilkkutyöt 1/4” saumanvaralla. Punaiset kääntymismerkit ovat 1/4” ja 1/8” kohdalla neulan edessä ja takana. Suoraommel, tikin pituus 2.0 – 2.5.

Aseta kankaat oikeat puolet vastakkain. Ompele niin, että kankaan reuna kulkee paininjalan reunassa. Kun haluat kääntyä 1/4” päässä kankaan reunasta, pysähdy neula alhaalla silloin, kun ensimmäinen punainen merkki on kankaan reunassa.

Huolto

⚠ Sammuta virta pääkytkimestä.

Älä pura konetta muulla kuin tässä esitetyllä tavalla. Puhdista koneen pinta pehmeällä kankaalla, miedolla saippualiuoksella.

Sukkulan ja syöttäjän puhdistaminen

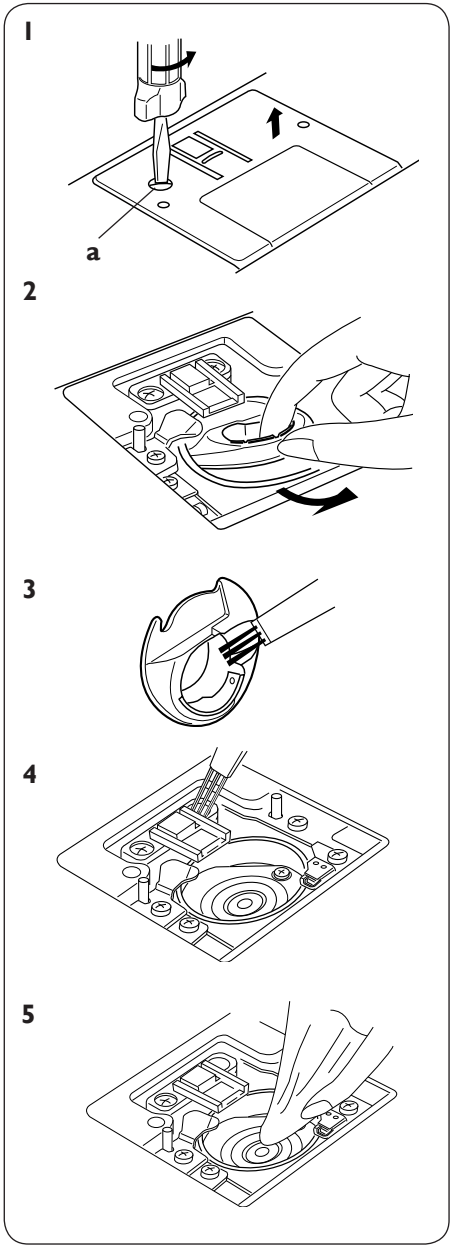

1 Irrota paininjalka ja neula. Avaa pistolevyn vasemmalla puolella oleva ruuvi koneen mukana tulleella ruuvitaltalla. Irrota pistolevy ja ota puola pois.
   a Ruuvi

2 Nosta puolakotelo pois paikaltaan.

3 Harjaa se puhtaaksi pölystä ja liasta.

4 Puhdista syöttäjä ja sukkula-alue harjalla.

5 Puhdista varovasti pehmeällä, kuivalla kankaalla.

HUOM: Voit käyttää myös pölynimuria.

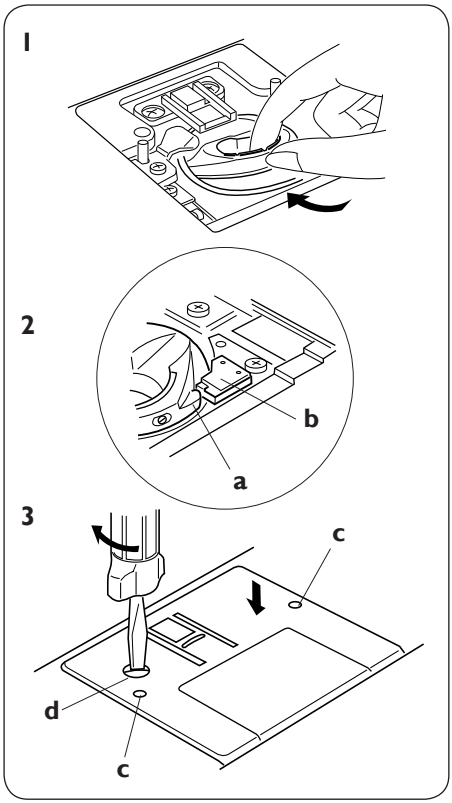

Puolakotelon asettaminen paikalleen

⚠ Sammuta virta pääkytkimestä.

1 Aseta puolakotelo paikalleen.

2 Tarkista, että puolakotelon nuppi on oikeassa kohdassa stoppariin nähden.

- **a** Nuppi
- **b** Stoppari

3 Aseta puola paikalleen. Kiinnitä pistolevy niin, että kaksi ohjainpienaa asettuu pistolevyn reikiin. Kiristä ruuvi.

- **c** Ohjainreiät
- **d** Ruuvi

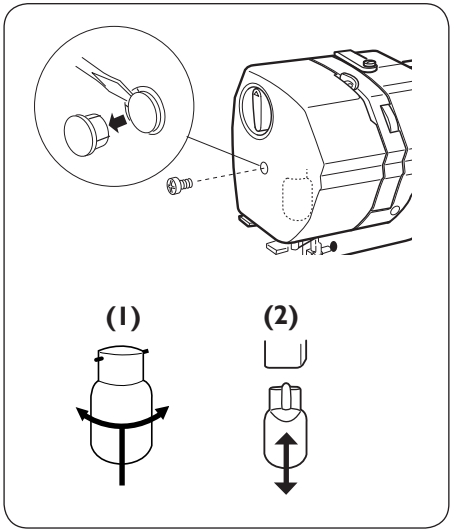

Lampun vaihtaminen

⚠ Sammuta virta pääkytkimestä. Anna lampun jäähtyä ennenkuin kosket siihen.

Irrota tulppa ja avaa ruuvi. Irrota otsalevy.

(1) Emerald 116 (max 15W)
Irrota: Työnnä ja kierrä vasemmalle.
Kiinnitä: Työnnä ja kierrä oikealle.

(2) Emerald 118 ja 122 (12V, 5W)
Irrota: Vedä varovasti ulos.
Kiinnitä: Työnnä sisään.

Missä vika?

Ongelma	Syy	Ohje
Ylälanka katkeaa.	1. Ylälanka ei ole pujotettu oikein. 2. Ylälanka on liian kireällä. 3. Neula on vääntynyt. 4. Neula on kiinnitetty väärin. 5. Ylä- ja alalangat eivät olleet paininjalan alla aloittaessasi ompelun. 6. Lankoja ei viety sivuun ompelun lopuksi.	Sivu 14 Sivu 20 Sivu 10 Sivu 10 Sivu 21 Sivu 22
Alalanka katkeaa.	1. Alalanka ei ole pujotettu oikein. 2. Puolakoteloon on kerääntynyt pölyä. 3. Puola on vahingoittunut eikä pyöri tasaisesti.	Sivu 13 Sivu 40 Vaihda puola.
Neula katkeaa.	1. Neula on kiinnitetty väärin. 2. Neularuuvi on löysällä. 3. Lankoja ei viety sivuun ompelun lopuksi. 4. Neula on väärin kiinnitetty, vääntynyt tai tylsä. 5. Neula ja/tai langat eivät sovi ommeltavalle kankaalle.	Sivu 10 Sivu 10 Sivu 21 Sivu 10 Sivu 10
Kone tekee hyppytikkejä	1. Ylälanka ei ole pujotettu oikein. 2. Neula on heikkolaatuinen. 3. Ylälanka on liian kireällä	Sivu 14 Vaihda neula. Sivu 20
Saupa rypistyy	1. Ylälanka ei ole pujotettu oikein. 2. Tikki on liian pitkä kyseiseen työhön.	Sivu 14 Lyhennä tikkiä.
Kone ei syötä kunnolla. Ompeleessa on lenkkejä'	1. Syöttäjään on kerääntynyt pölyä 2. Tikki on liian lyhyt. 3. Syöttäjä on jäänyt alas. 1. Langankireys on liian alhainen.	Sivu 40 Pidennä tikkiä. Sivu 8 Sivu 20
Kone ei toimi.	1. Virta ei ole päällä. 2. Sukkulaan on tarttunut lankaa. 3. Puolausakseli on jäänyt puolausasentoon.	Sivu 5 Sivu 40 Sivu 12
Kone pitää outoa ääntä.	1. Sukkulaan on takertunut lankaa. 2. Sukkulaan tai puolakoteloon on kerääntynyt pölyä.	Sivu 40 Sivu 40
Napinlävestä ei tule siistiä.	1. Tikkitiheys ei sovi ommeltavalle kankaalle. 2. Et ole käyttänyt tukikangasta joustavan kankaan kanssa.	Sivu 29 Käytä tukikangasta.
Kangas luistaa.	1. Paininjalan puristus ei ole oikein.	Sivu 8
Kone ei tee napinläpeä.	1. Vedä napinläpivipu alas. 2. Tarkista, että napinläpivipu on takana.	Sivu 32 Sivu 32
Napinlävessä on aukkoja	1. Napin on oltava jalassa tiukasti. 2. Tarkista, ettei jalkaan jää aukkoa..	Sivu 27 Sivu 27

Immateriaalioikeus

HUSQVARNA, VIKING, "kruunupäinen H-merkki", ja EMERALD ovat rekisteröityjä tavaramerkkejä tai VSM Group AB:n tai sen lisenssinantajan tavaramerkkejä.

Valmistajalla on oikeus ilman ennakkotiedotusta muuttaa koneen varusteita tai tehdä koneen rakenteeseen muutoksia, jotka eivät vaikuta haitallisesti koneen toimintaan.

Husqvarna VIKING®

VSM Group AB • SE-561 84 Huskvarna, Sweden
www.husqvarnaviking.com

412 96 59 - 11D • InHouse • © 2008 VSM Group AB • All rights reserved • Printed on environmentally-friendly paper